vehículo : 1CM3		OPR : 98709	
dominio	grupo motopropulsor	función	encendido/precalentamiento
componente :			

principio

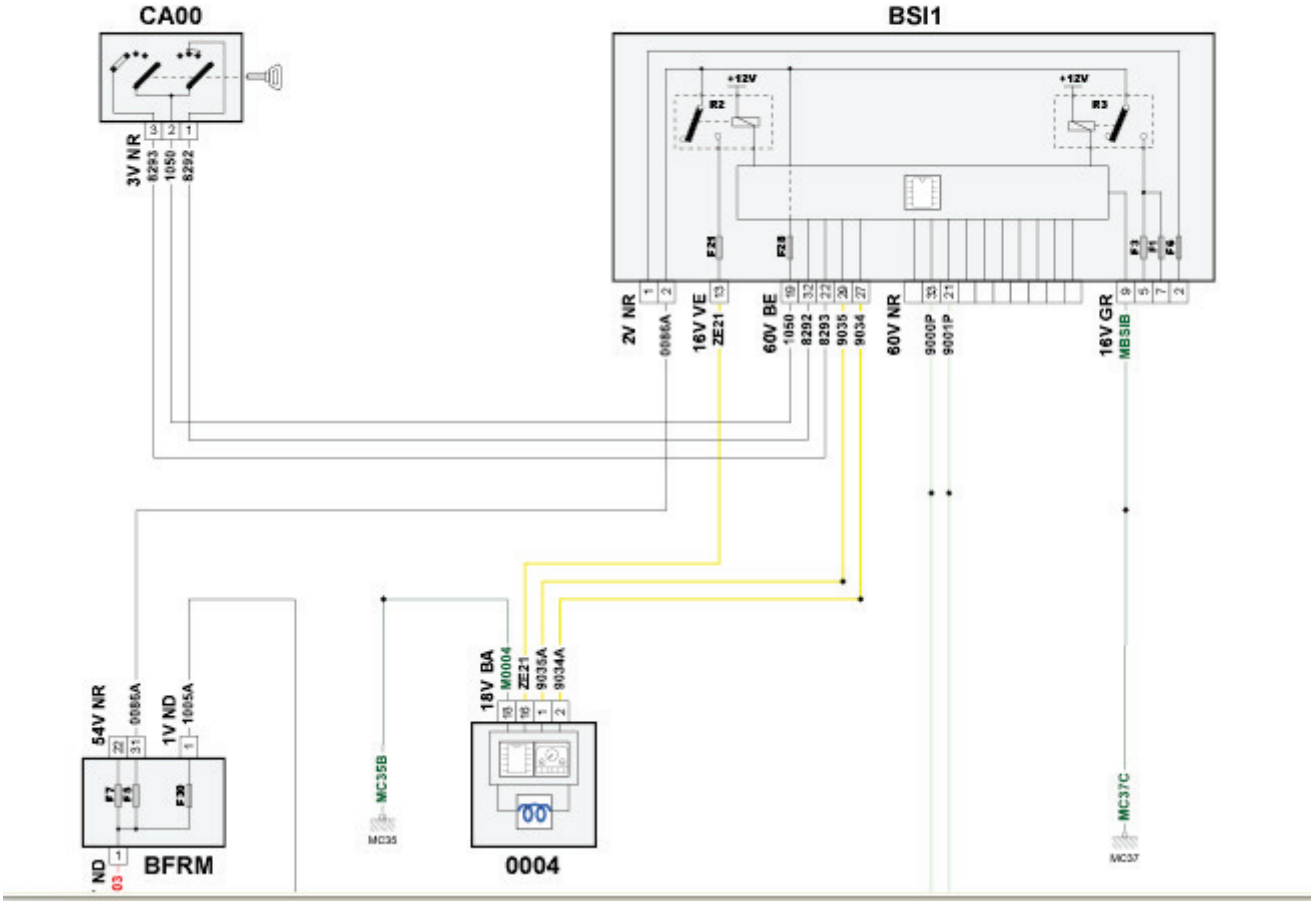

[Books Manuals Wiring Diagrams]

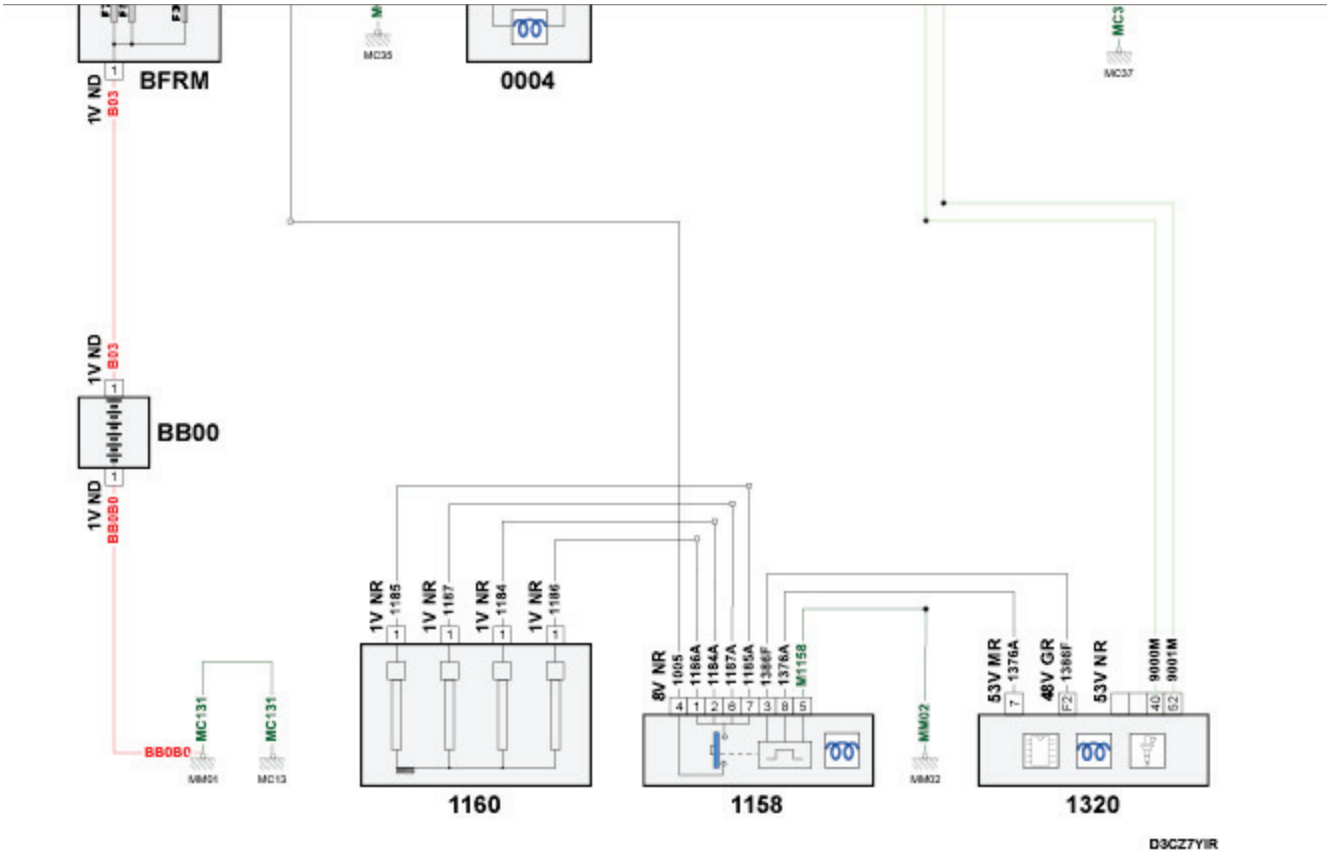

propiedades de PSA Peugeot Citroën

06/11/2020
06/11/2020

código elemento	designación	información
0004	null	combinado /
1158	null	cuadro de mando precalentamiento
1160	null	bujías de precalentamiento /
1320	null	calculador de control motor /
BB00	null	batería /
BFRM	null	caja fusibles relé motor
BSI1	null	caja de servicio inteligente
CA00	null	contactor antirrobo /
E900A	null	empalme de un cable de información (o equipotencial 276A)
E900B	null	empalme de un cable de información (o equipotencial 900B)
E901A	null	empalme de un cable de información (o equipotencial 901A)
E901B	null	empalme de un cable de información (o equipotencial 901B)
E934	null	empalme de un cable de información (o equipotencial 934)
E935	null	empalme de un cable de información (o equipotencial 935)
EM12	null	empalme de masa (punto de masa número 12)
EM35B	null	empalme de masa (punto de masa número 35B)
EM37C	null	empalme de masa (punto de masa número 37C)
MC13	null	punto de masa carrocería número 13
MC35	null	punto de masa carrocería número 35
MC37C	null	punto de masa carrocería número 37
MM01	null	punto de masa motor número 01
MM02	null	punto de masa motor número 02

[Books Manuals Wiring Diagrams]

vehículo : 1CM3		OPR : 98709	
dominio	grupo motopropulsor	función	refrigeración motor
componente :			

principio

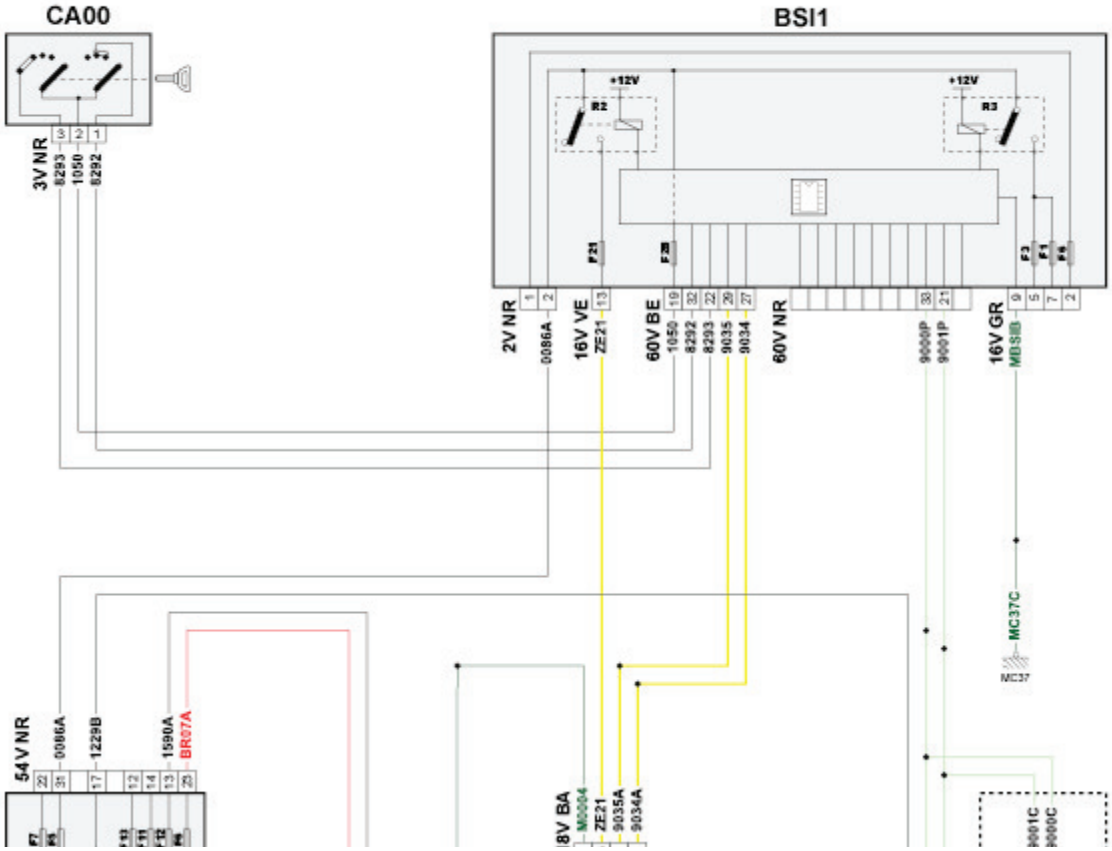

[Books Manuals Wiring Diagrams]

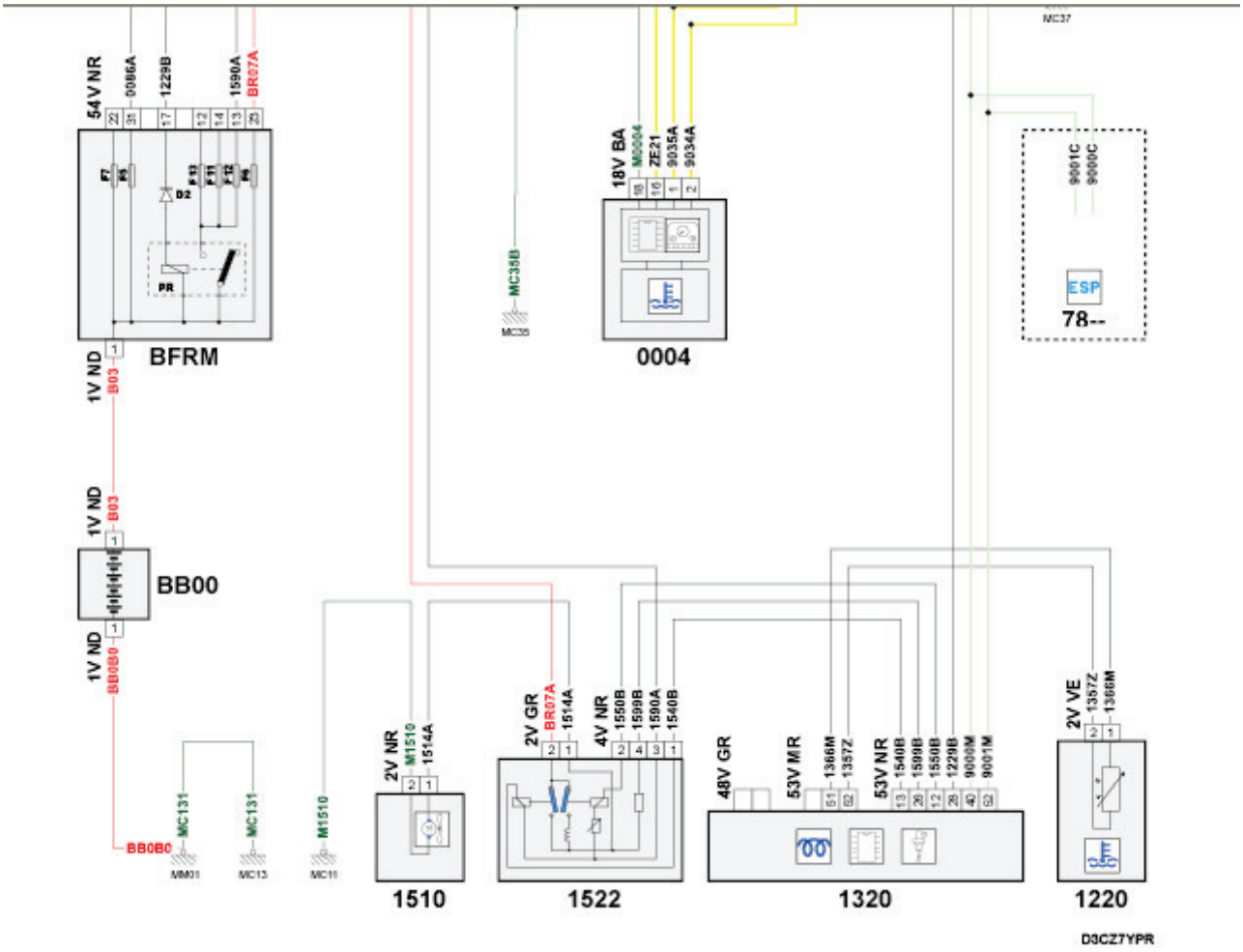

código elemento	designación	información
0004	null	combinado /
1220	null	captador temperatura de agua motor
1320	null	calculador de control motor /
1510	null	motoventilador /
1522	null	caja eléctrica de mando GMV bivelocidad
7800	null	calulador control de estabilidad
BB00	null	batería /
BFRM	null	caja fusibles relé motor
BSI1	null	caja de servicio inteligente
CA00	null	contactor antirrobo /
E900A	null	empalme de un cable de información (o equipotencial 276A)
E900B	null	empalme de un cable de información (o equipotencial 900B)
E901A	null	empalme de un cable de información (o equipotencial 901A)
E901B	null	empalme de un cable de información (o equipotencial 901B)
E934	null	empalme de un cable de información (o equipotencial 934)
E935	null	empalme de un cable de información (o equipotencial 935)
EM35B	null	empalme de masa (punto de masa número 35B)
EM37C	null	empalme de masa (punto de masa número 37C)
MC11A	null	punto de masa carrocería número 11A
MC13	null	punto de masa carrocería número 13
MC35	null	punto de masa carrocería número 35
MC37C	null	punto de masa carrocería número 37
MM01	null	punto de masa motor número 01

[Books Manuals Wiring Diagrams]

rehículo : 1CM3		OPR : 98709	
lominio	grupo motopropulsor	función	arranque motor
omponente :			

principio

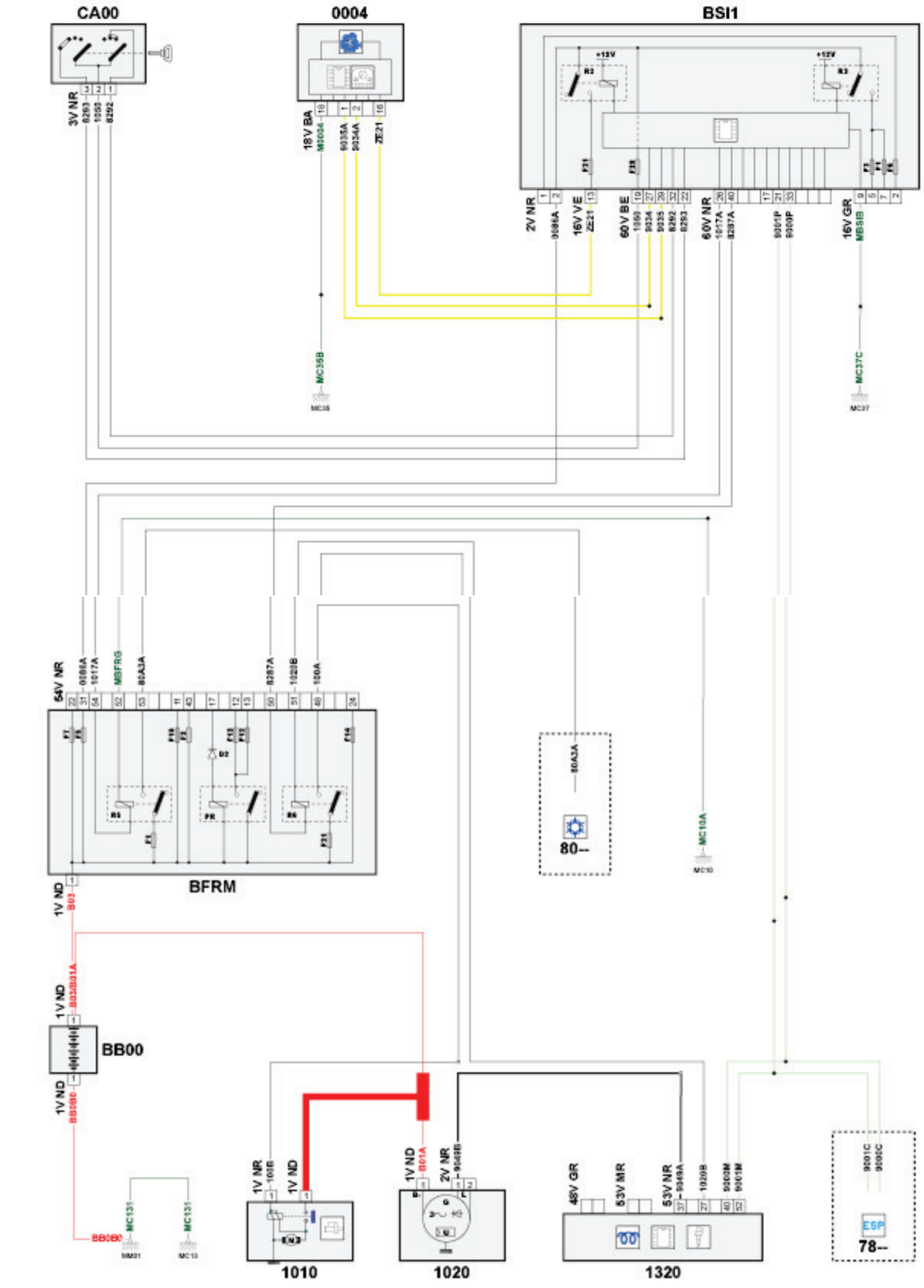

[Books Manuals Wiring Diagrams]

código elemento	designación	información
0004	null	combinado /
1010	null	motor de arranque
1020	null	alternador /
1320	null	calculador de control motor /
7800	null	calulador control de estabilidad
8060	null	grupo calefección climatización
BB00	null	batería /
BFRM	null	caja fusibles relé motor
BSI1	null	caja de servicio inteligente
CA00	null	contactor antirrobo /
E900A	null	empalme de un cable de información (o equipotencial 276A)
E900B	null	empalme de un cable de información (o equipotencial 900B)
E901A	null	empalme de un cable de información (o equipotencial 901A)
E901B	null	empalme de un cable de información (o equipotencial 901B)
E934	null	empalme de un cable de información (o equipotencial 934)
E935	null	empalme de un cable de información (o equipotencial 935)
EM10B	null	empalme de masa (punto de masa número 10B)
EM35B	null	empalme de masa (punto de masa número 35B)
EM37C	null	empalme de masa (punto de masa número 37C)
MC10A	null	punto de masa carrocería número 10A
MC13	null	punto de masa carrocería número 13
MC35	null	punto de masa carrocería número 35
MC37C	null	punto de masa carrocería número 37
MM01	null	punto de masa motor número 01

vehículo : 1CM3		OPR : 98709	
dominio	grupo motopropulsor	función	bomba y aforador de carburante
componente :			

principio

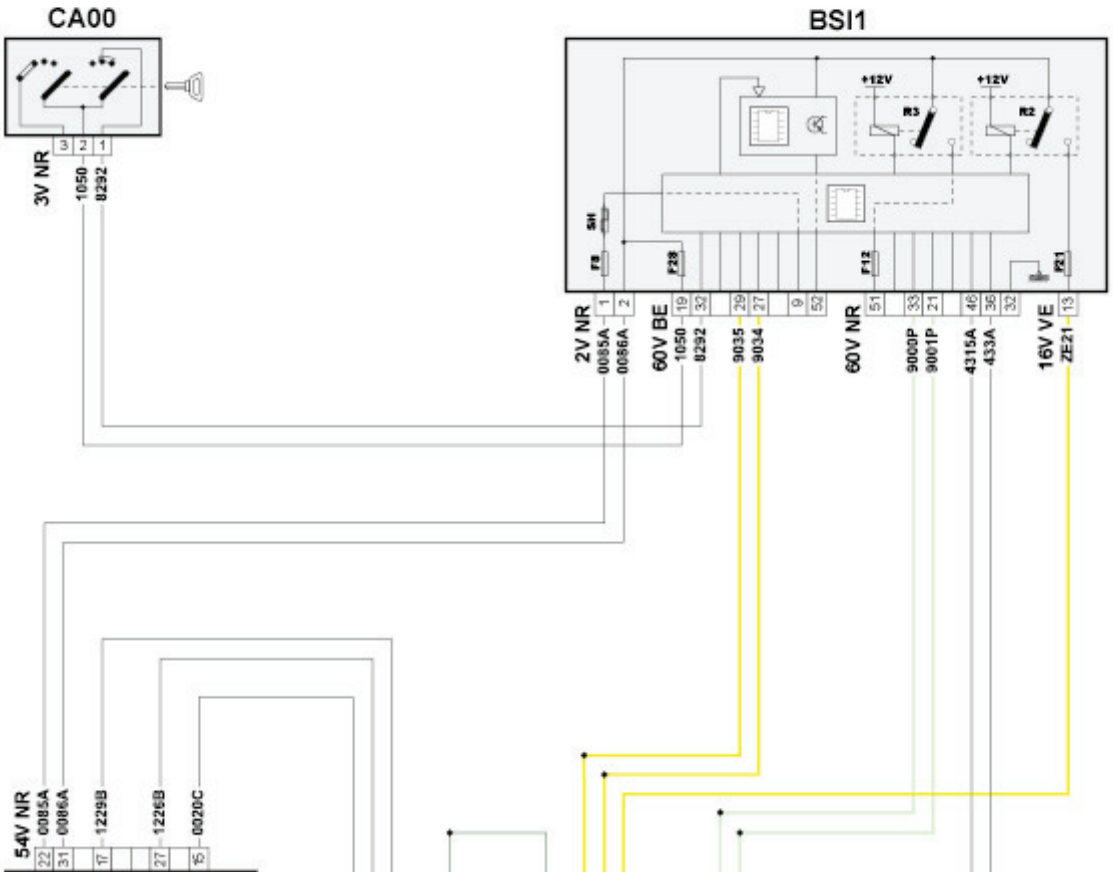

[Books Manuals Wiring Diagrams]

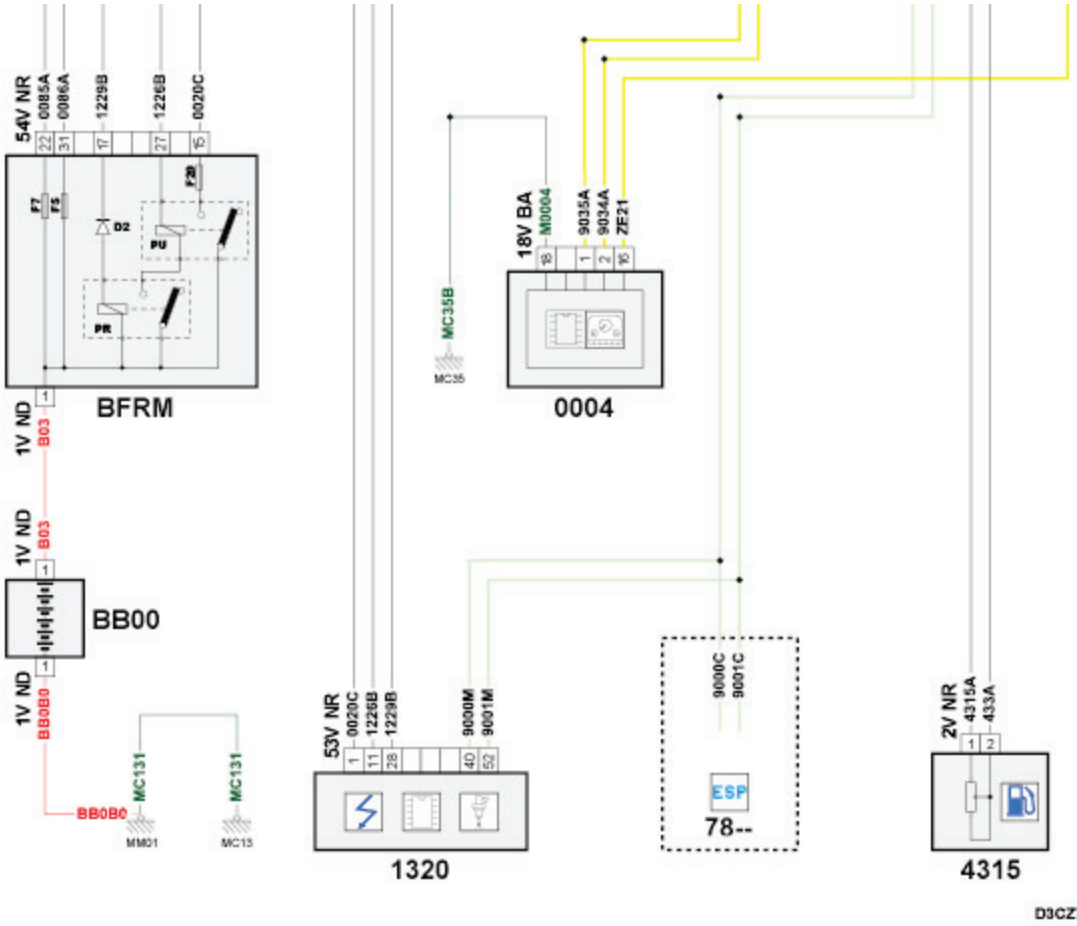

06/11/2020

código elemento	designación	información
0004	null	combinado /
1320	null	calculador de control motor /
4315	null	varilla de carburante (emisor)
7800	null	calulador control de estabilidad
BB00	null	batería /
BFRM	null	caja fusibles relé motor
BSI1	null	caja de servicio inteligente
CA00	null	contactor antirrobo /
E900A	null	empalme de un cable de información (o equipotencial 276A)
E900B	null	empalme de un cable de información (o equipotencial 900B)
E901A	null	empalme de un cable de información (o equipotencial 901A)
E901B	null	empalme de un cable de información (o equipotencial 901B)
E934	null	empalme de un cable de información (o equipotencial 934)
E935	null	empalme de un cable de información (o equipotencial 935)
EM35B	null	empalme de masa (punto de masa número 35B)
MC13	null	punto de masa carrocería número 13
MC35	null	punto de masa carrocería número 35
MM01	null	punto de masa motor número 01

[Books Manuals Wiring Diagrams]

vehículo : 1CM3		OPR : 98709	
dominio	grupo motopropulsor	función	inyección electrónica
componente :			

principio

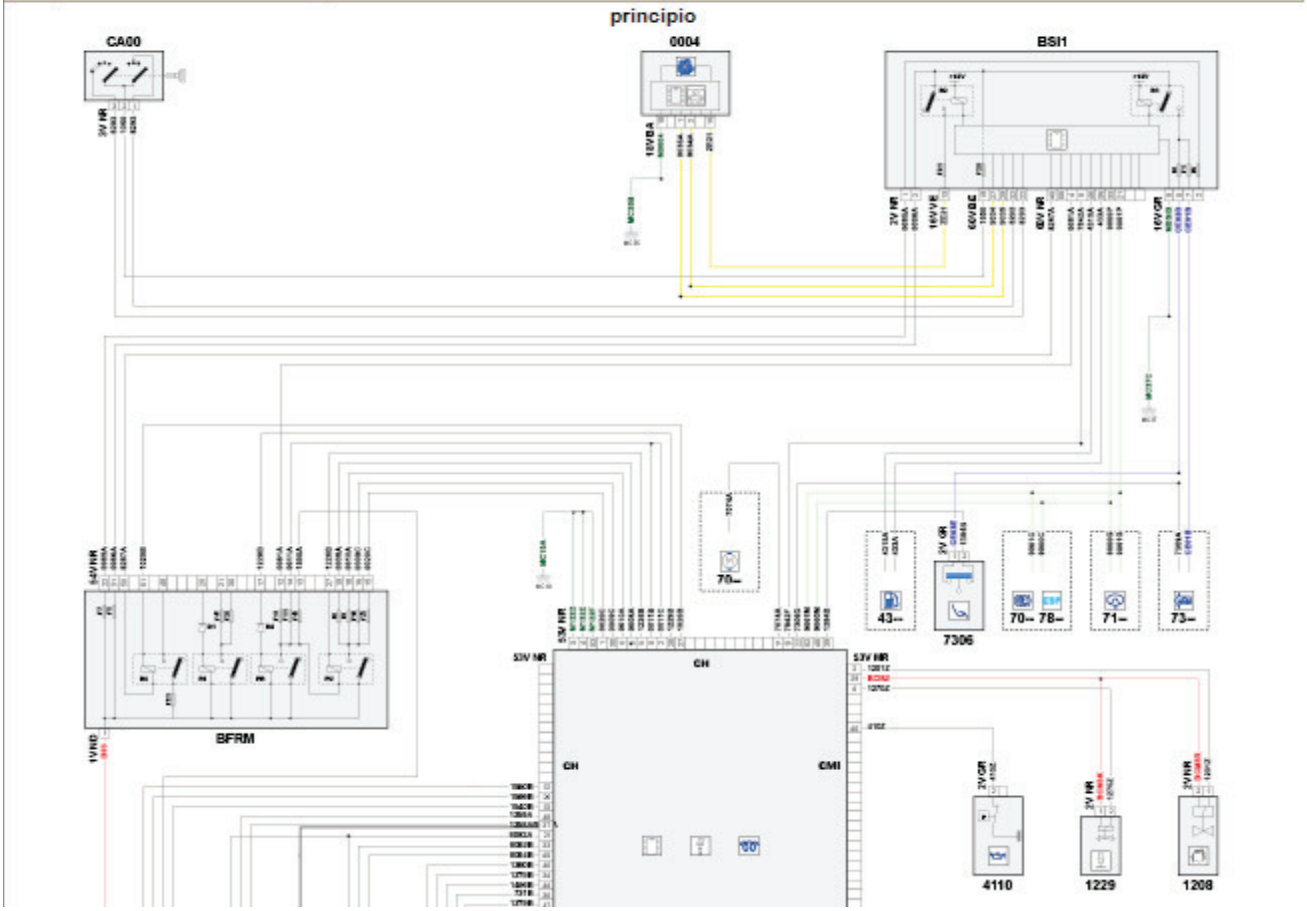

[Books Manuals Wiring Diagrams]

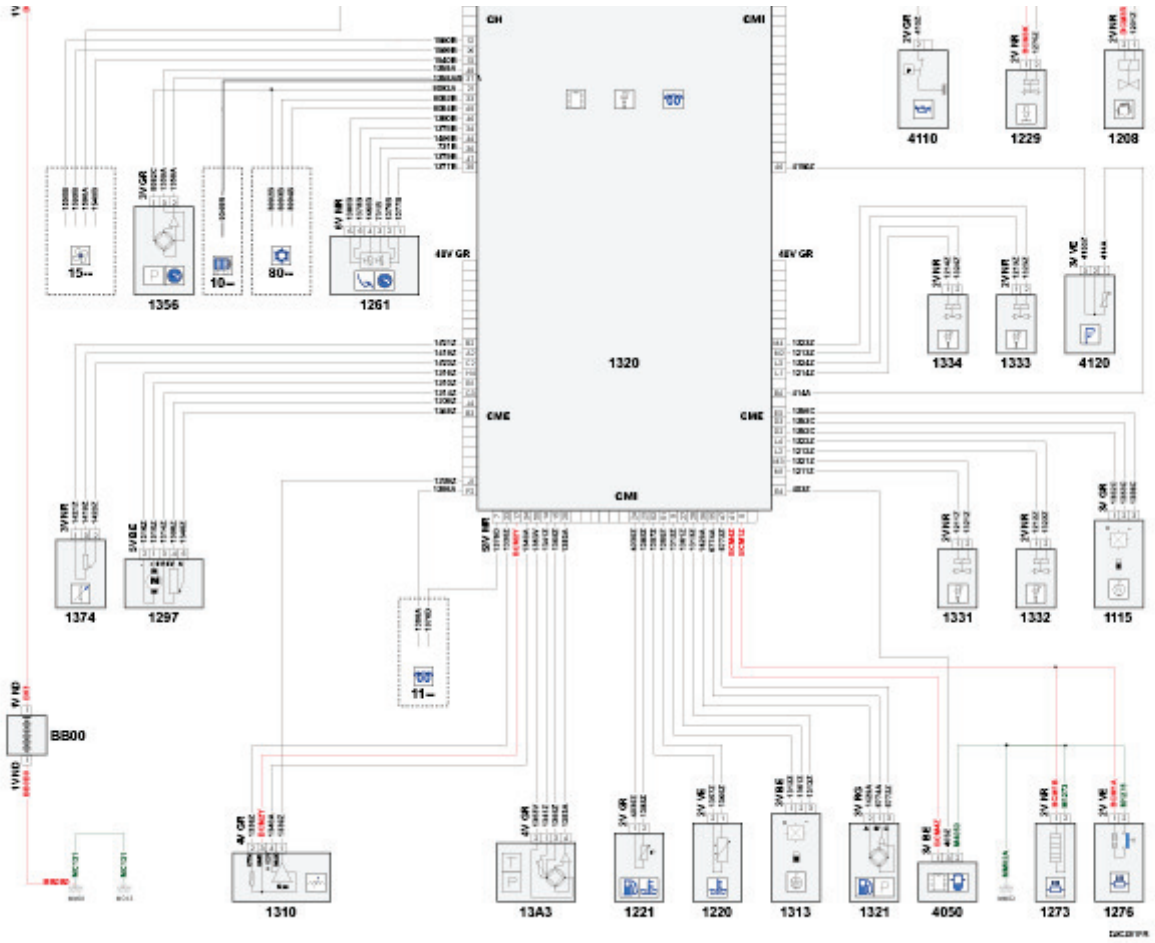

propiedades de PSA Peugeot Citroën

06/11/2020

código elemento	designación	información
0004	null	combinado /
1020	null	alternador /
1115	null	captador referencia cilindro / /
1158	null	cuadro de mando precalentamiento
1208	null	bomba de inyección diesel /
1220	null	captador temperatura de agua motor
1221	null	termistencia gasóleo /
1229	null	electroválvula regulación turbocompresor de geometría variable
1261	null	captador posición pedal de acelerador /
1273	null	resistencia recalentamiento reaspiración vapores de aceite 1
1276	null	calentador gasoil
1297	null	Válvula EGR eléctrica
1310	null	debímetro aire
1313	null	captador de régimen motor /
1320	null	calculador de control motor /
1321	null	captador alta presión gasóleo /
1331	null	inyector cilindro n°1
1332	null	inyector cilindro n°2
1333	null	inyector cilindro n°3
1334	null	inyector cilindro n°4
1356	null	captador de depresión del circuito de frenada /
1374	null	captador de memoria de posición turbo
13A3	null	captador de temperatura y de presión del aire en admisión
13B6	null	relé mando de bomba de vacío
1522	null	caja eléctrica de mando GMV bivelocidad

[Books Manuals Wiring Diagrams]

4110	null	manocontacto de aceite motor /
4120	null	captador de nivel aceite motor
4315	null	varilla de carburante (emisor)
7020	null	calculador antibloqueo de rueda
7126	null	calculador dirección asistida eléctrica /
7306	null	contactor de seguridad del regulador de velocidad (embrague)
8007	null	/ presostato
BB00	null	batería /
BFRM	null	caja fusibles relé motor
BSI1	null	caja de servicio inteligente
CA00	null	contactor antirrobo /
E100B	null	empalme de un cable de información (o equipotencial 100B)
E110A	null	empalme de un cable de información (o equipotencial 110)
E200	null	empalme de un cable de información (o equipotencial 200)
E703A	null	empalme de un cable de información (o equipotencial 703)
E784A	null	empalme de un cable de información (o equipotencial 784A)
E809A	null	empalme de un cable de información (o equipotencial 809A)
E900A	null	empalme de un cable de información (o equipotencial 276A)
E900B	null	empalme de un cable de información (o equipotencial 900B)
E901A	null	empalme de un cable de información (o equipotencial 901A)
E901B	null	empalme de un cable de información (o equipotencial 901B)
E934	null	empalme de un cable de información (o equipotencial 934)
E935	null	empalme de un cable de información (o equipotencial 935)
EC03A	null	empalme d 1 + después contacto protegido por fusible número 03A
EM10B	null	empalme de masa (punto de masa número 10B)
EM12	null	empalme de masa (punto de masa número 12)
EM35B	null	empalme de masa (punto de masa número 35B)
EM37C	null	empalme de masa (punto de masa número 37C)
MC10A	null	punto de masa carrocería número 10A
MC13	null	punto de masa carrocería número 13
MC35	null	punto de masa carrocería número 35
MC37C	null	punto de masa carrocería número 37
MM01	null	punto de masa motor número 01
MM02	null	punto de masa motor número 02

[Books Manuals Wiring Diagrams]

vehículo : 1CM3		OPR : 98709	
dominio	grupo motopropulsor	función	caja de velocidades automática
componente :			

principio

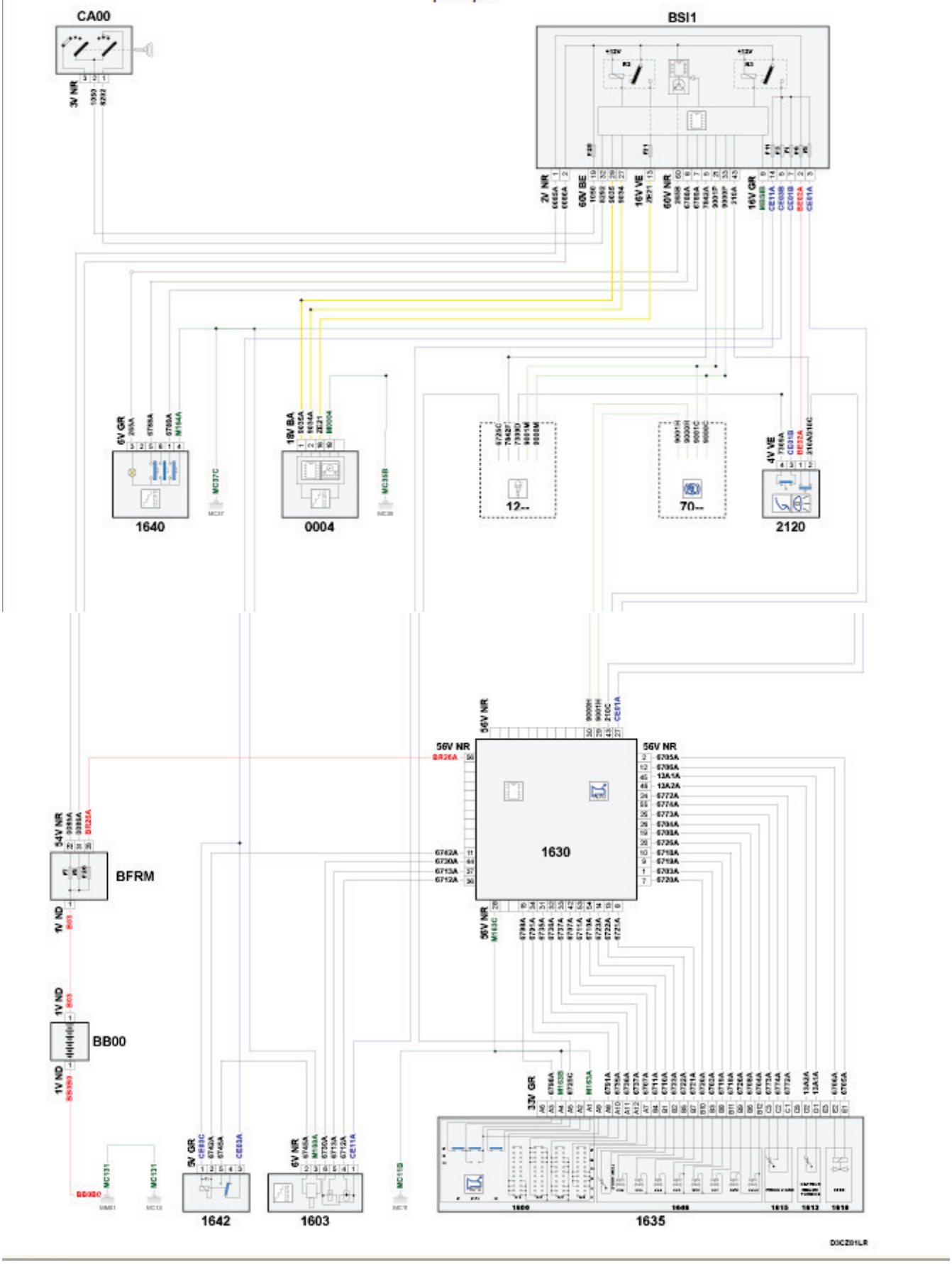

[Books Manuals Wiring Diagrams]

código elemento	designación	información
0004	null	combinado /
1320	null	calculador de control motor /
1603	null	conjunto (mando caja de cambios automática)
1630	null	calculador caja de cambios automática /
1635	null	bloque electrohidráulico caja de cambio automático
1640	null	selector del programa CA
1642	null	relé de mando accionador bloqueo palanca velocidades
2120	null	contactor bifunción freno /
7800	null	calulador control de estabilidad
BB00	null	batería /
BFRM	null	caja fusibles relé motor
BSI1	null	caja de servicio inteligente
CA00	null	contactor antirrobo /
E703A	null	empalme de un cable de información (o equipotencial 703)
E784A	null	empalme de un cable de información (o equipotencial 784A)
E900A	null	empalme de un cable de información (o equipotencial 276A)
E900B	null	empalme de un cable de información (o equipotencial 900B)
E901A	null	empalme de un cable de información (o equipotencial 901A)
E901B	null	empalme de un cable de información (o equipotencial 901B)
E934	null	empalme de un cable de información (o equipotencial 934)
E935	null	empalme de un cable de información (o equipotencial 935)
EC03A	null	empalme d 1 + después contacto protegido por fusible número 03A
EM11A	null	empalme de masa (punto de masa número 11A)
EM35B	null	empalme de masa (punto de masa número 35B)
EM37C	null	empalme de masa (punto de masa número 37C)
MC11B	null	punto de masa carrocería número 11B
MC13	null	punto de masa carrocería número 13
MC35	null	punto de masa carrocería número 35
MC37C	null	punto de masa carrocería número 37
MM01	null	punto de masa motor número 01

[Books Manuals Wiring Diagrams]

vehículo : 1CM3		OPR : 98709	
dominio	alumbrado - señalización	función	iluminación del compartimento cerrado/habitáculo
componente :			

principio

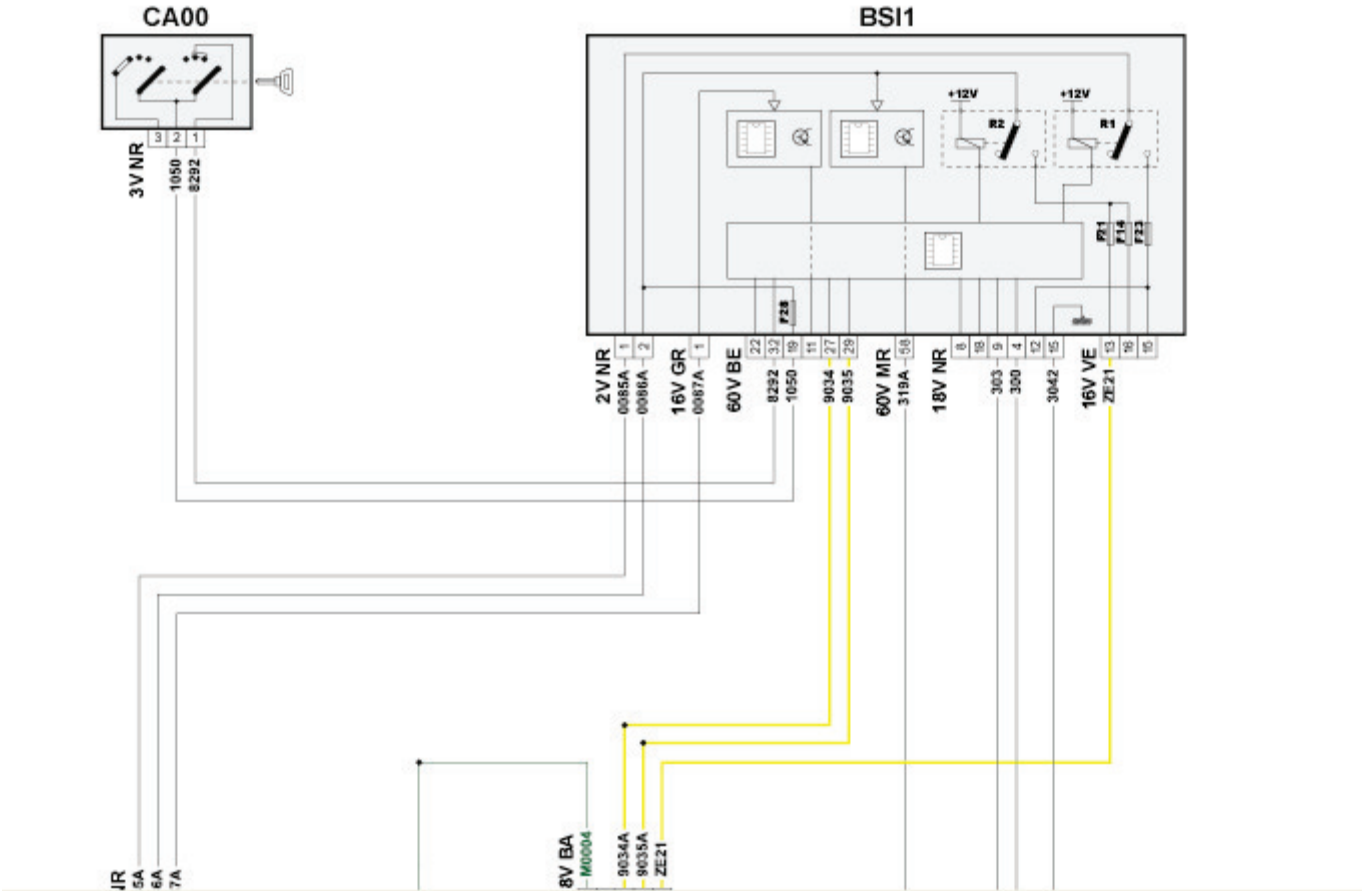

[Books Manuals Wiring Diagrams]

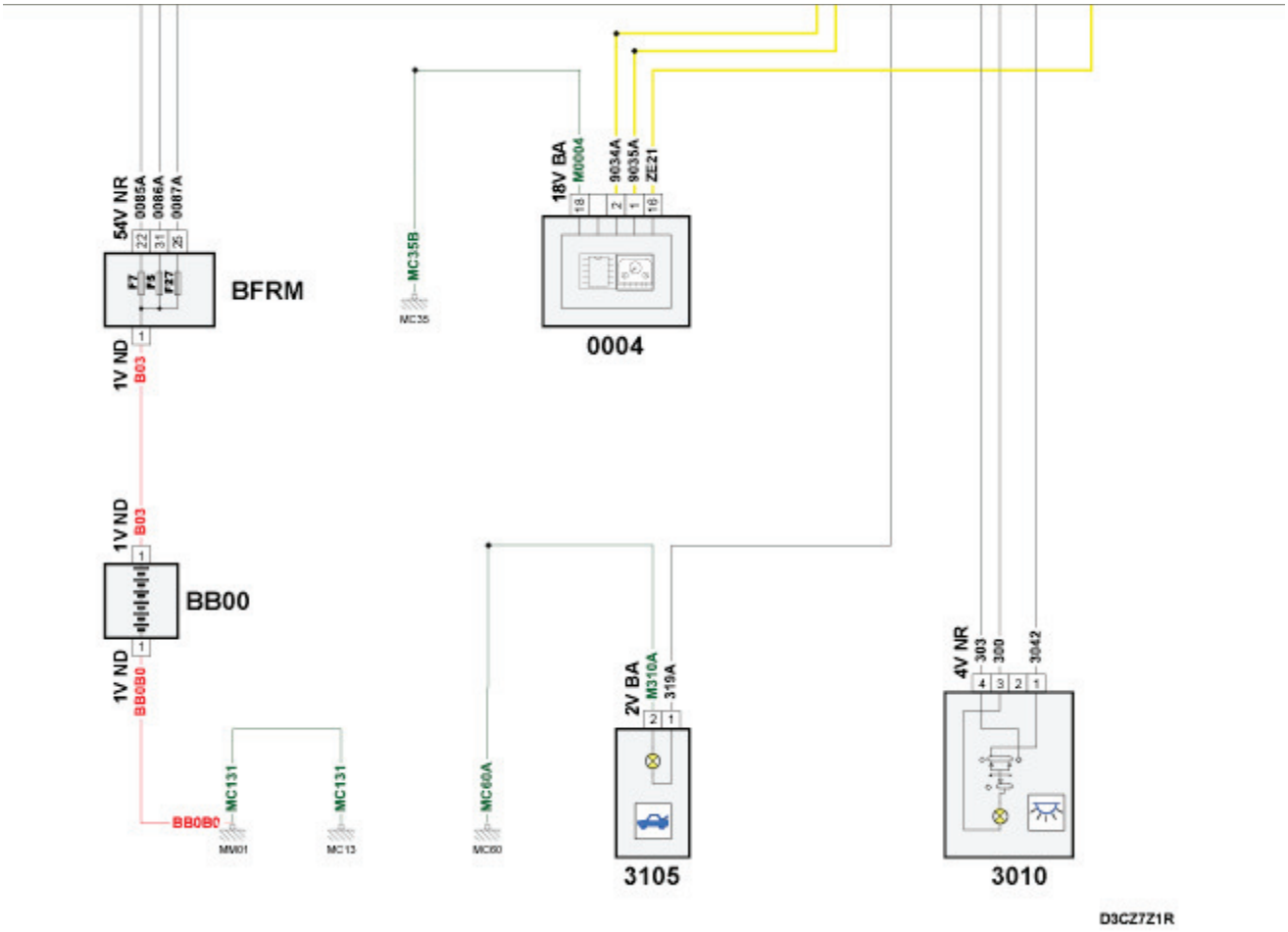

propiedades de PSA Peugeot Citroën

06/11/2020

código elemento	designación	información
0004	null	combinado /
3010	null	luz de techo delantera
3105	null	luz maletero (o portón trasero)
BB00	null	batería /
BFRM	null	caja fusibles relé motor
BSI1	null	caja de servicio inteligente
CA00	null	contactor antirrobo /
E934	null	empalme de un cable de información (o equipotencial 934)
E935	null	empalme de un cable de información (o equipotencial 935)
EM35B	null	empalme de masa (punto de masa número 35B)
EM60A	null	empalme de masa (punto de masa número 60A)
MC13	null	punto de masa carrocería número 13
MC35	null	punto de masa carrocería número 35
MC60A	null	punto de masa carrocería número 60
MM01	null	punto de masa motor número 01

[Books Manuals Wiring Diagrams]

vehículo : 1CM3		OPR : 98709	
dominio	alumbrado - señalización	función	luces antiniebla
componente :			

principio

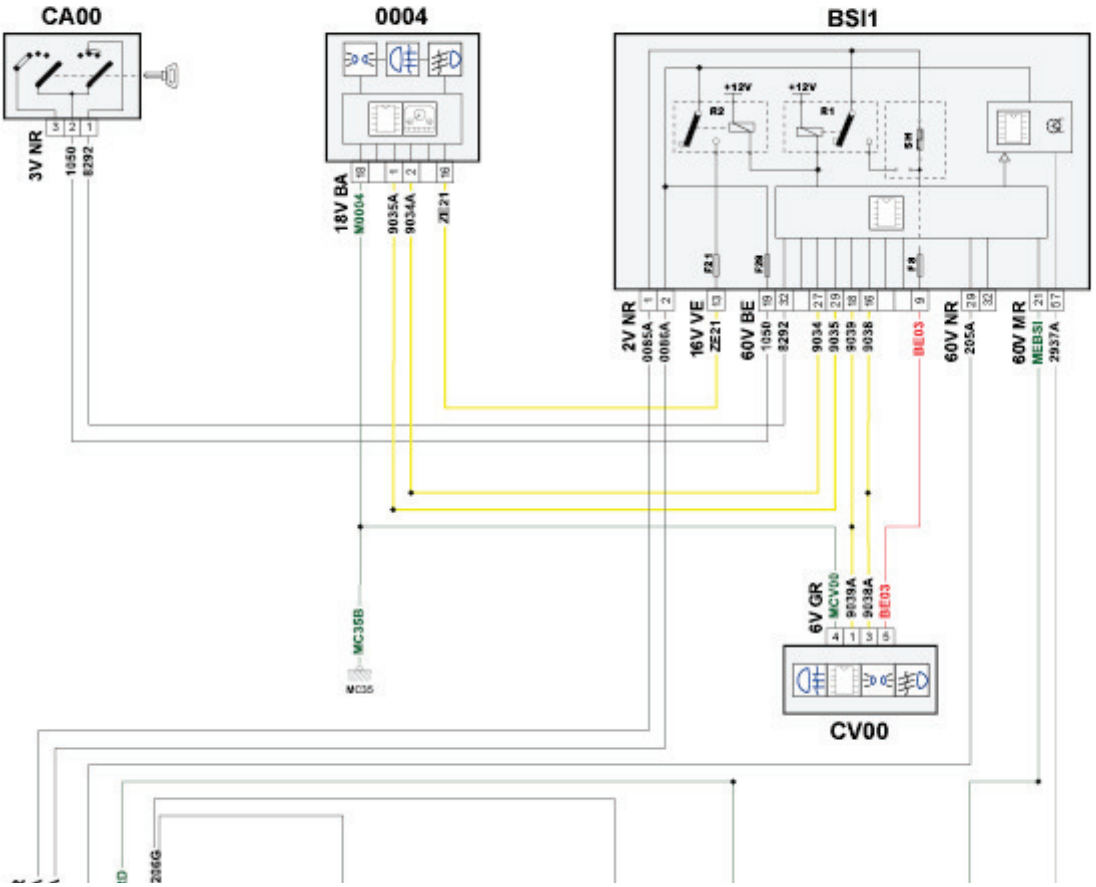

[Books Manuals Wiring Diagrams]

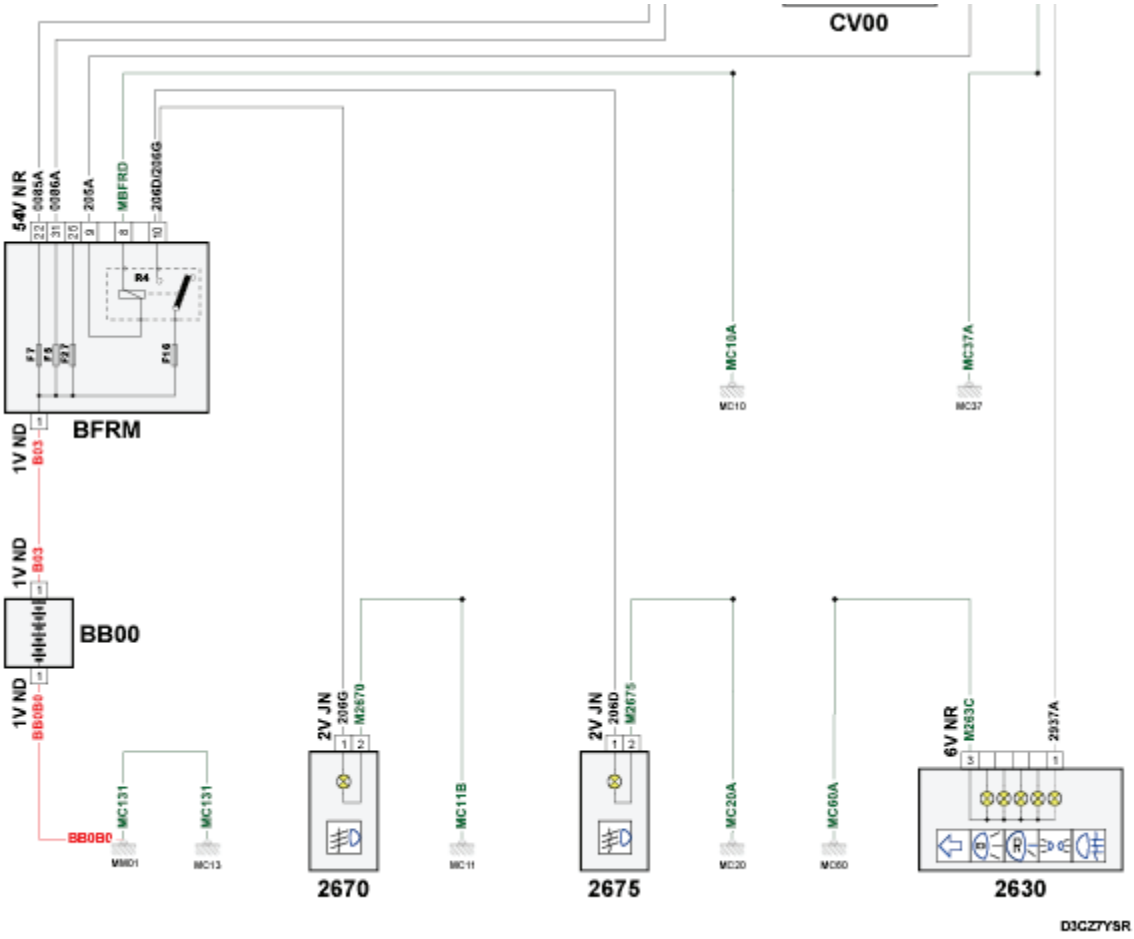

propiedades de PSA Peugeot Citroën

06/11/2020

código elemento	designación	información
0004	null	combinado /
2630	null	piloto trasero izquierdo
2670	null	proyector antiniebla izquierdo
2675	null	proyector antiniebla derecho
BB00	null	batería /
BFRM	null	caja fusibles relé motor
BSI1	null	caja de servicio inteligente
CA00	null	contactor antirrobo /
CV00	null	mandos en el volante
E934	null	empalme de un cable de información (o equipotencial 934)
E935	null	empalme de un cable de información (o equipotencial 935)
E938	null	empalme de un cable de información (o equipotencial 938)
E939	null	empalme de un cable de información (o equipotencial 939)
EM10B	null	empalme de masa (punto de masa número 10B)
EM11A	null	empalme de masa (punto de masa número 11A)
EM20A	null	empalme de masa (punto de masa número 20A)
EM35B	null	empalme de masa (punto de masa número 35B)
EM37A	null	empalme de masa (punto de masa número 37A)
EM60A	null	empalme de masa (punto de masa número 60A)
MC10A	null	punto de masa carrocería número 10A
MC11B	null	punto de masa carrocería número 11B
MC13	null	punto de masa carrocería número 13
MC20A	null	punto de masa carrocería número 20A
MC35	null	punto de masa carrocería número 35
MC37A	null	punto de masa carrocería número 37A
MC60A	null	punto de masa carrocería número 60
MM01	null	punto de masa motor número 01

[Books Manuals Wiring Diagrams]

vehículo : 1CM3		OPR : 98709	
dominio	alumbrado - señalización	función	luces de cruce / luces de carretera
componente :			

principio

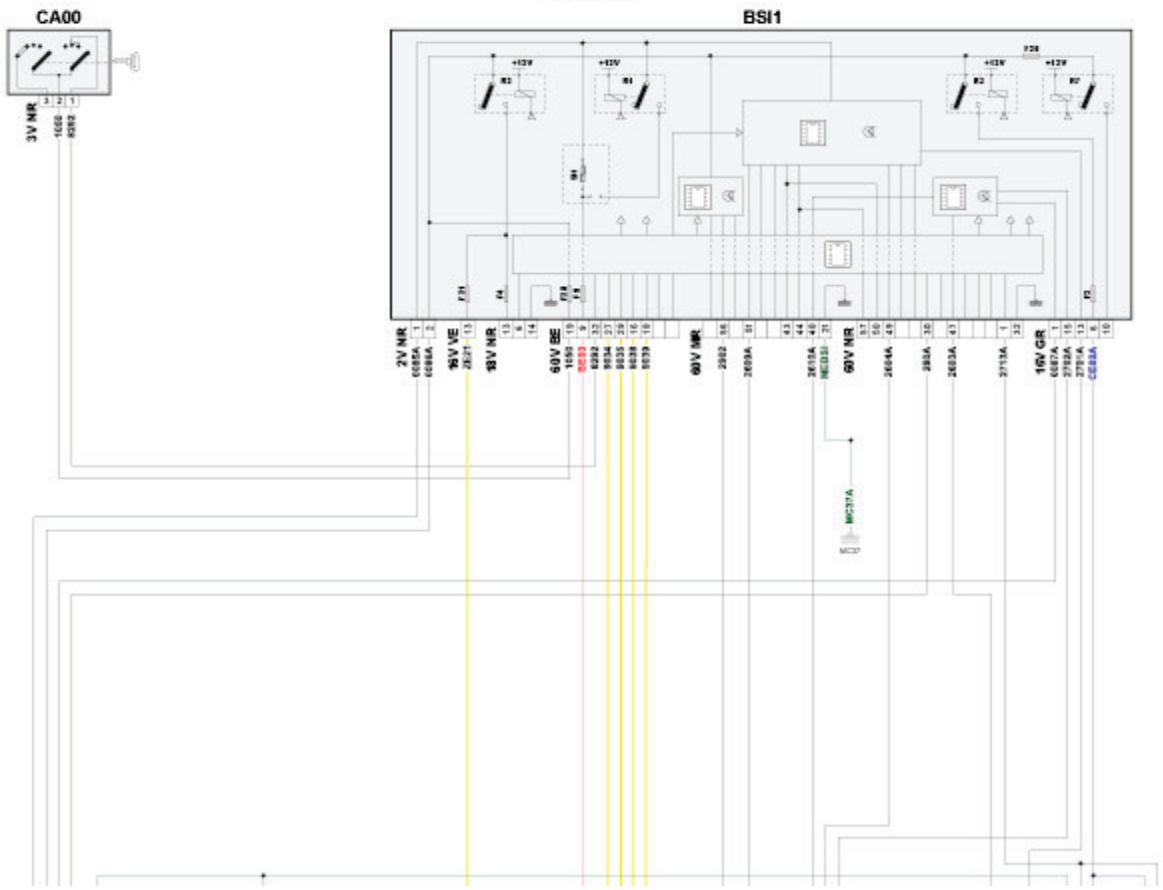

[Books Manuals Wiring Diagrams]

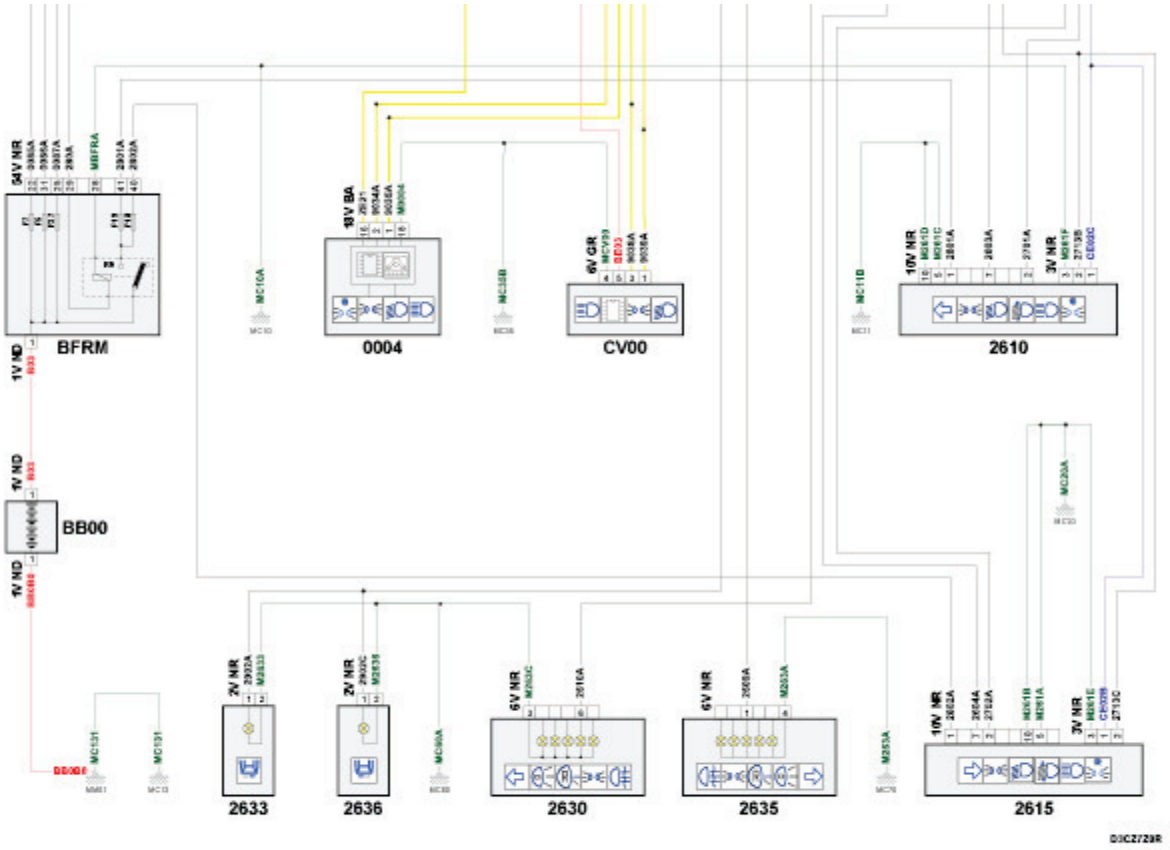

propiedades de PSA Peugeot Citroën

06/11/2020

[Books Manuals Wiring Diagrams]

propiedades de PSA Peugeot Citroën

06/11/2020

código elemento	designación	información
0004	null	combinado /
2610	null	faro izquierdo
2615	null	faro derecho
2630	null	piloto trasero izquierdo
2633	null	luz matrícula derecha
2635	null	piloto trasero derecho
2636	null	luz matrícula izquierda
BB00	null	batería /
BFRM	null	caja fusibles relé motor
BSI1	null	caja de servicio inteligente
CA00	null	contactor antirrobo /
CV00	null	mandos en el volante
E271A	null	empalme de un cable de información (o equipotencial 271)
E292	null	empalme de un cable de información (o equipotencial 292)
E934	null	empalme de un cable de información (o equipotencial 934)
E935	null	empalme de un cable de información (o equipotencial 935)
E938	null	empalme de un cable de información (o equipotencial 938)
E939	null	empalme de un cable de información (o equipotencial 939)
EC02A	null	empalme d 1 + después contacto protegido por fusible número 02
EM10B	null	empalme de masa (punto de masa número 10B)
EM11A	null	empalme de masa (punto de masa número 11A)
EM20A	null	empalme de masa (punto de masa número 20A)
EM35B	null	empalme de masa (punto de masa número 35B)
EM37A	null	empalme de masa (punto de masa número 37A)
EM60A	null	empalme de masa (punto de masa número 60A)
MC10A	null	punto de masa carrocería número 10A
MC11B	null	punto de masa carrocería número 11B
MC13	null	punto de masa carrocería número 13
MC20A	null	punto de masa carrocería número 20A
MC35	null	punto de masa carrocería número 35
MC37A	null	punto de masa carrocería número 37A
MC60A	null	punto de masa carrocería número 60
MC70A	null	punto de masa carrocería número 70A
MM01	null	punto de masa motor número 01

[Books Manuals Wiring Diagrams]

vehículo : 1CM3		OPR : 98709	
dominio	alumbrado - señalización	función	correctores de altura de la carrocería y de los faros
componente :			

principio

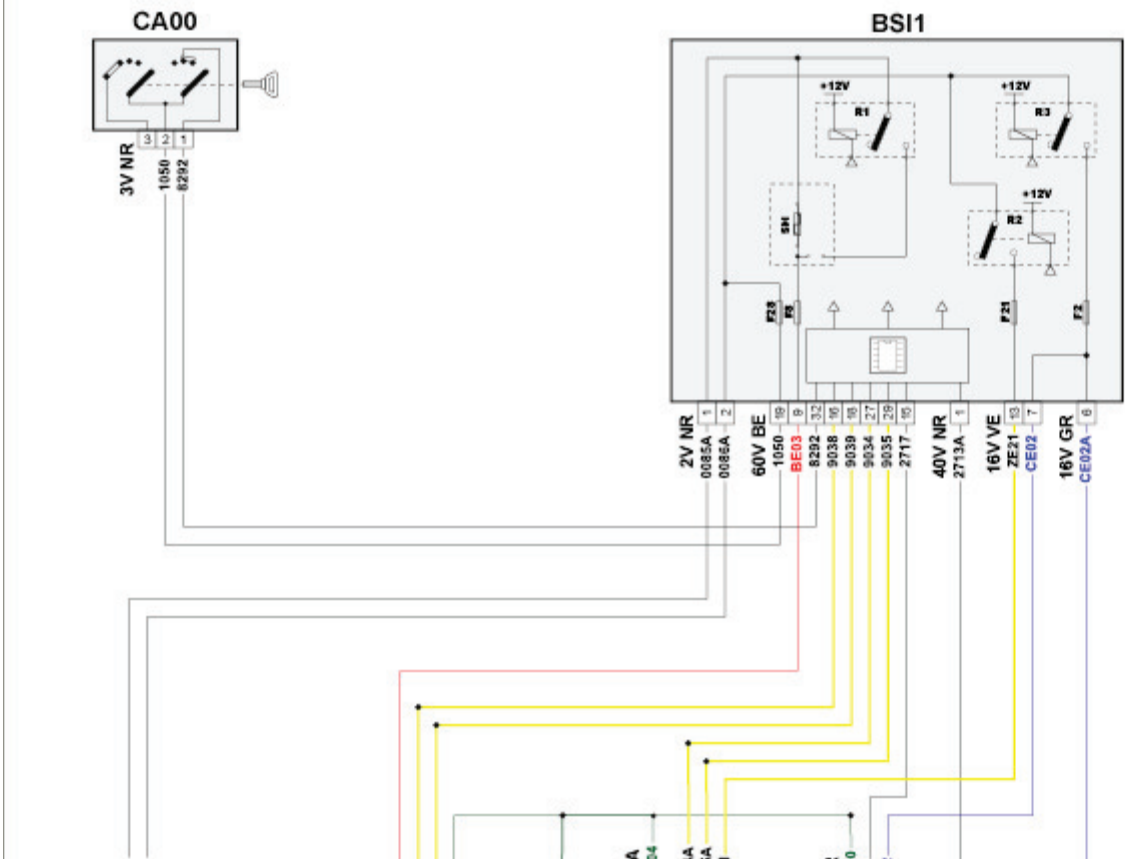

[Books Manuals Wiring Diagrams]

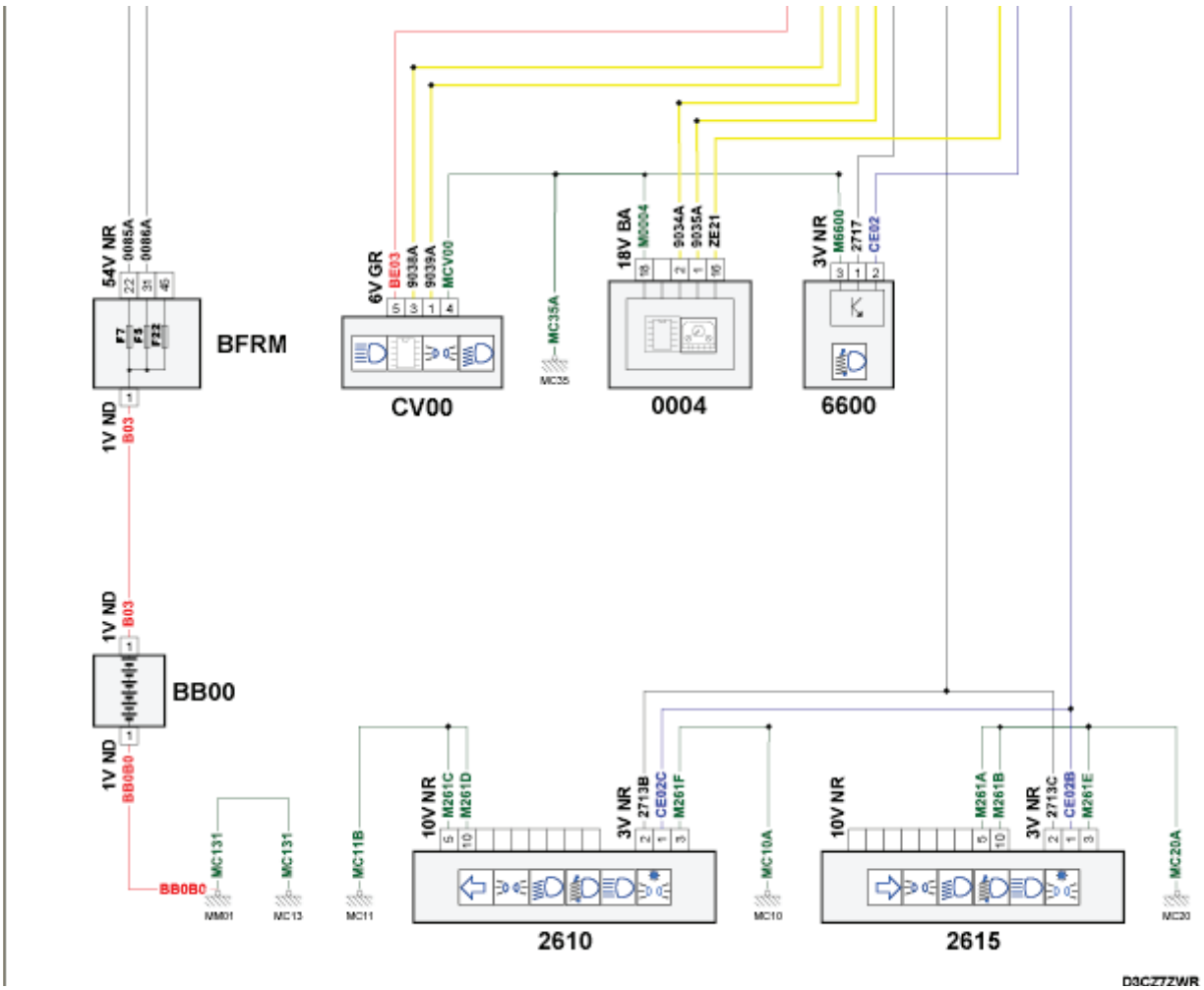

[Books Manuals Wiring Diagrams]

propiedades de PSA Peugeot Citroën

06/11/2020

código elemento	designación	información
0004	null	combinado /
2610	null	faro izquierdo
2615	null	faro derecho
6600	null	conmutador corrector faro
BB00	null	batería /
BFRM	null	caja fusibles relé motor
BSI1	null	caja de servicio inteligente
CA00	null	contactor antirrobo /
CV00	null	mandos en el volante
E271A	null	empalme de un cable de información (o equipotencial 271)
E934	null	empalme de un cable de información (o equipotencial 934)
E935	null	empalme de un cable de información (o equipotencial 935)
E938	null	empalme de un cable de información (o equipotencial 938)
E939	null	empalme de un cable de información (o equipotencial 939)
EC02A	null	empalme d 1 + después contacto protegido por fusible número 02
EM10B	null	empalme de masa (punto de masa número 10B)
EM11A	null	empalme de masa (punto de masa número 11A)
EM20A	null	empalme de masa (punto de masa número 20A)
EM35A	null	empalme de masa (punto de masa número 35A)
EM35B	null	empalme de masa (punto de masa número 35B)
MC10A	null	punto de masa carrocería número 10A
MC11B	null	punto de masa carrocería número 11B
MC13	null	punto de masa carrocería número 13
MC20A	null	punto de masa carrocería número 20A
MC35	null	punto de masa carrocería número 35
MM01	null	punto de masa motor número 01

INDICADORES DE DIRECCION/REPETIDORES/LUCES DE EMERGENCIA

[Books Manuals Wiring Diagrams]

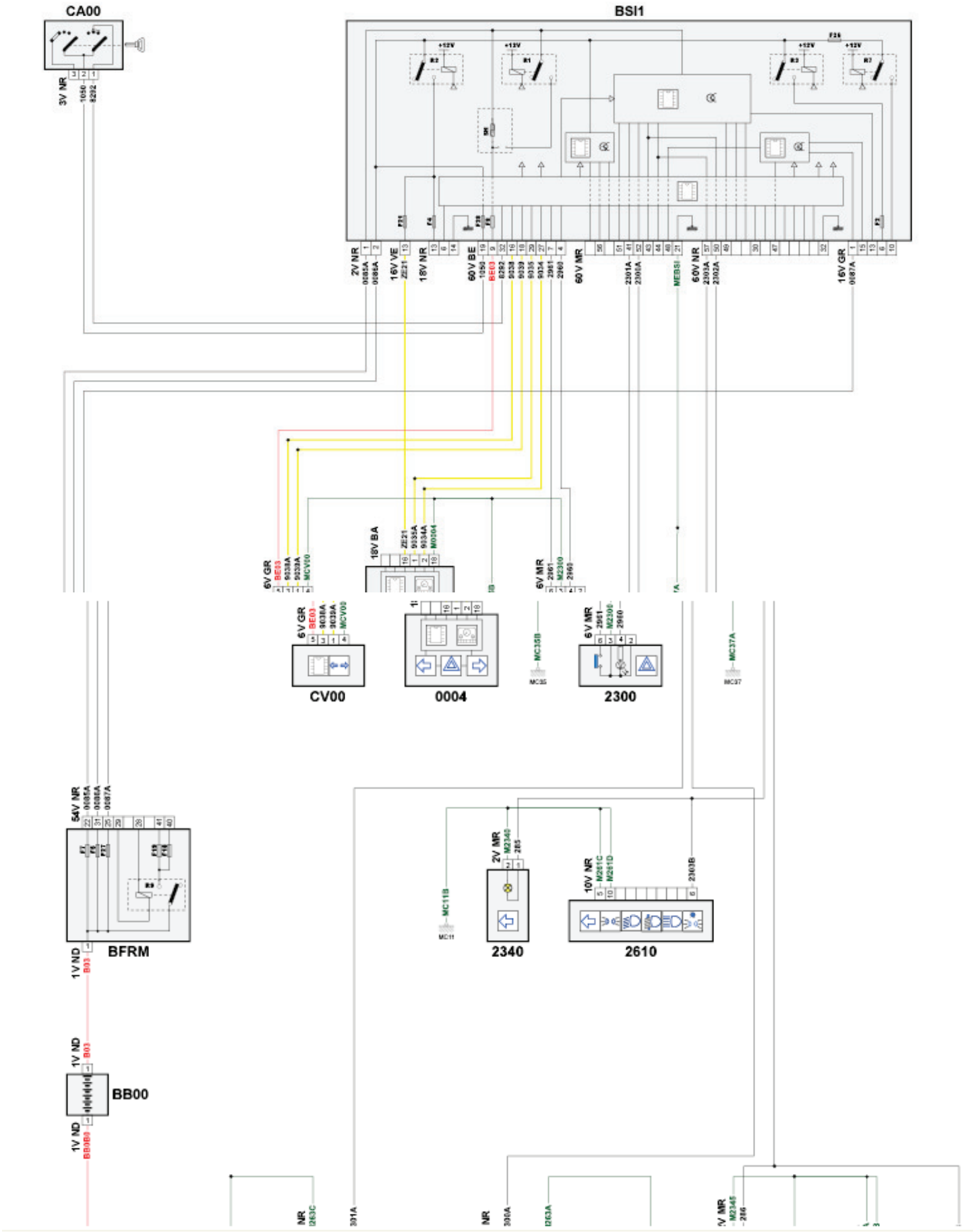
CA00
BSI1
CV00
0004
2300
BFRM
2340
2610
BB00

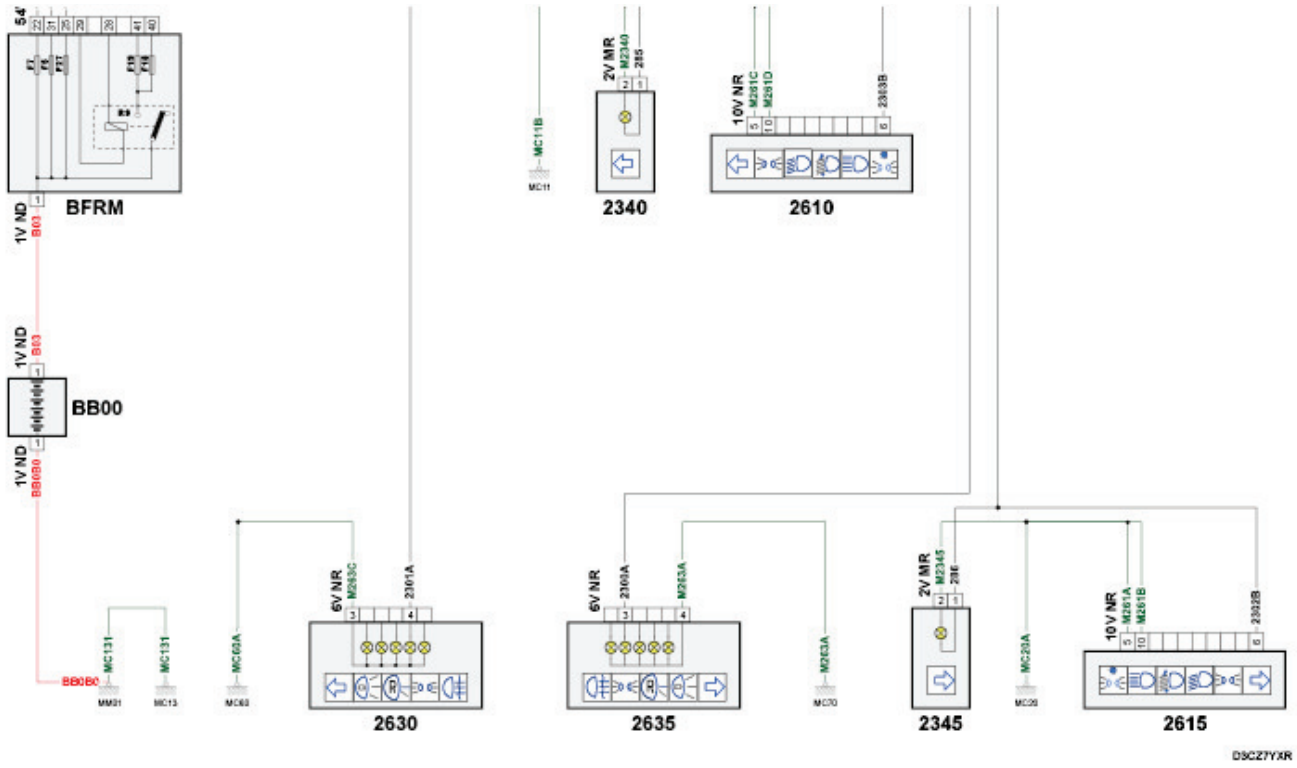

BOCINAS

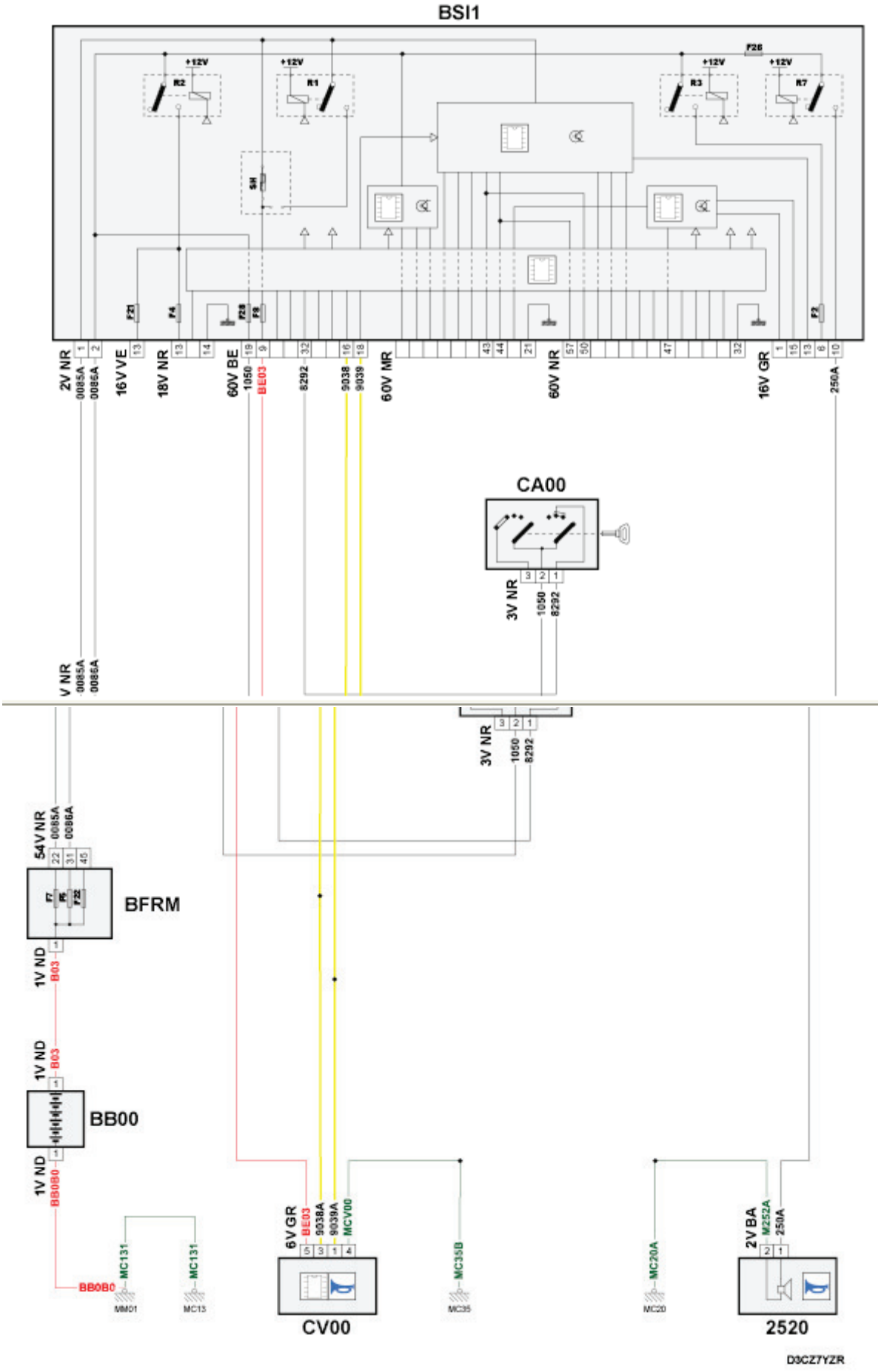

[Books Manuals Wiring Diagrams]

PILOTO DE STOP

[Books Manuals Wiring Diagrams]

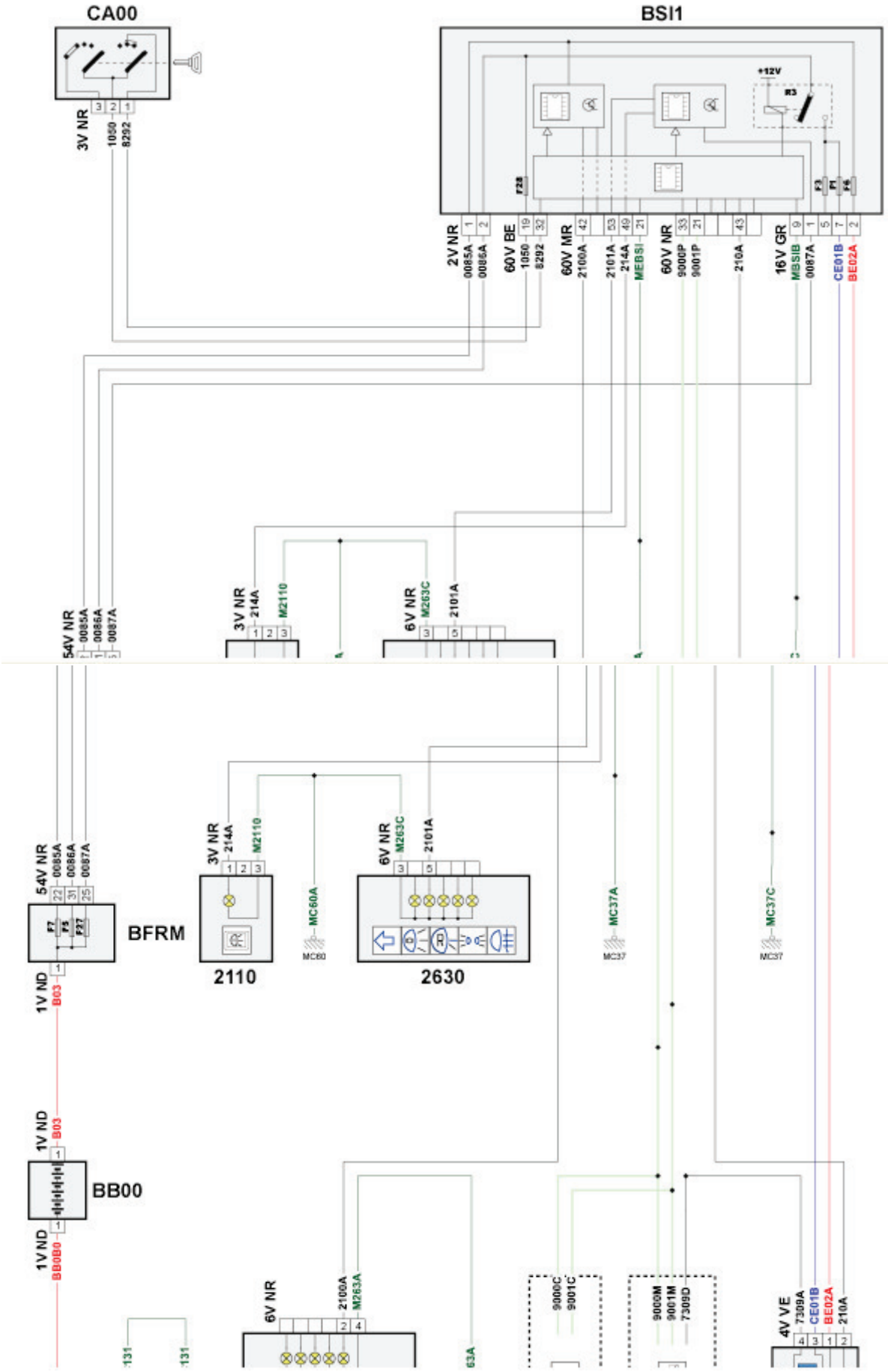

[Books Manuals Wiring Diagrams]

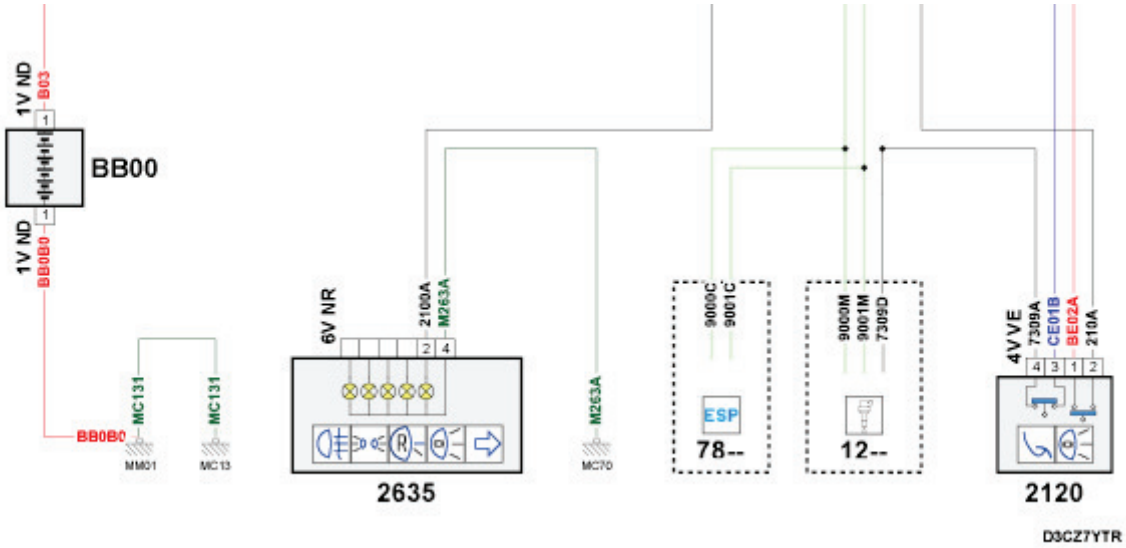

LUCES DE RETROCESO

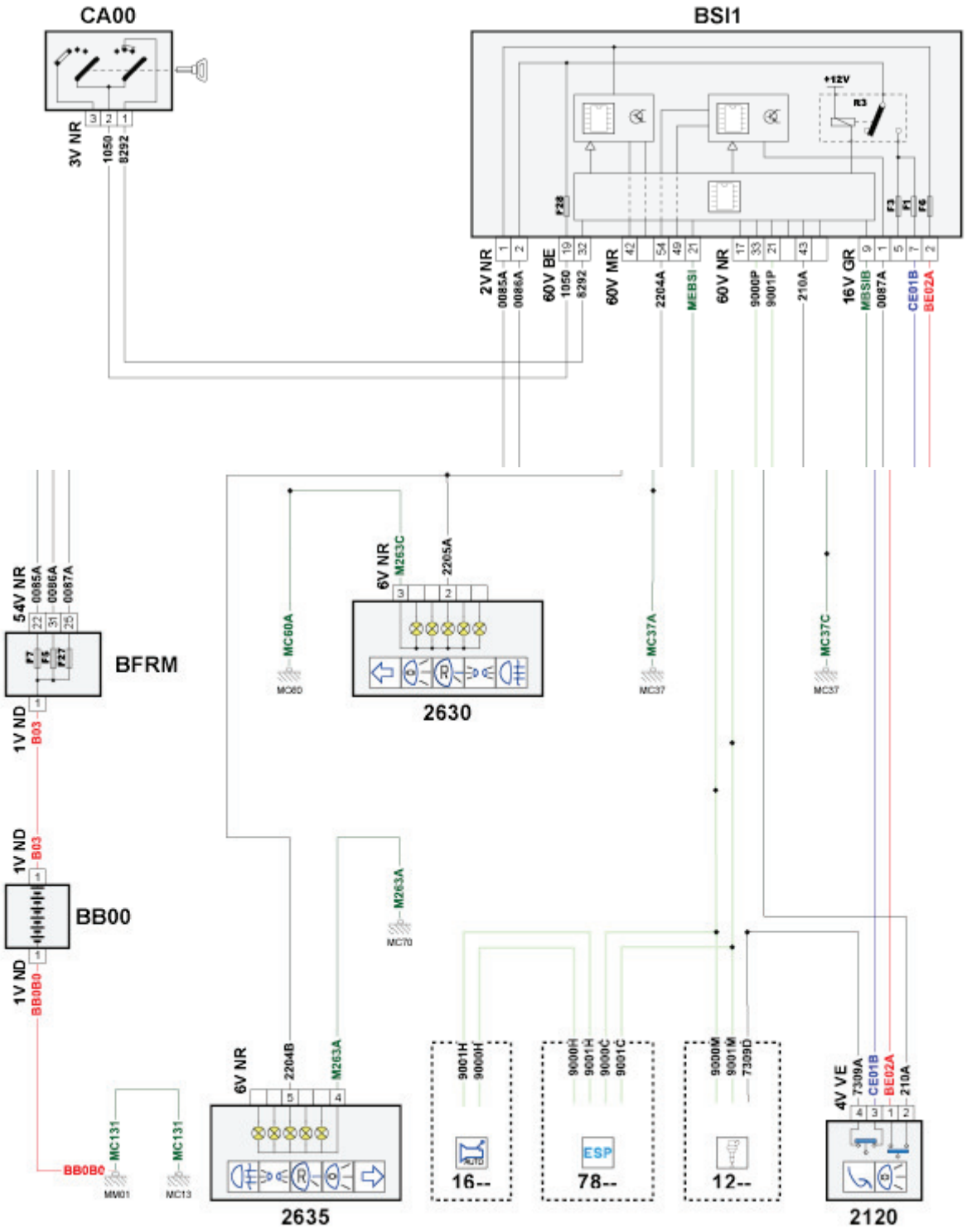

LUCES DIURNAS

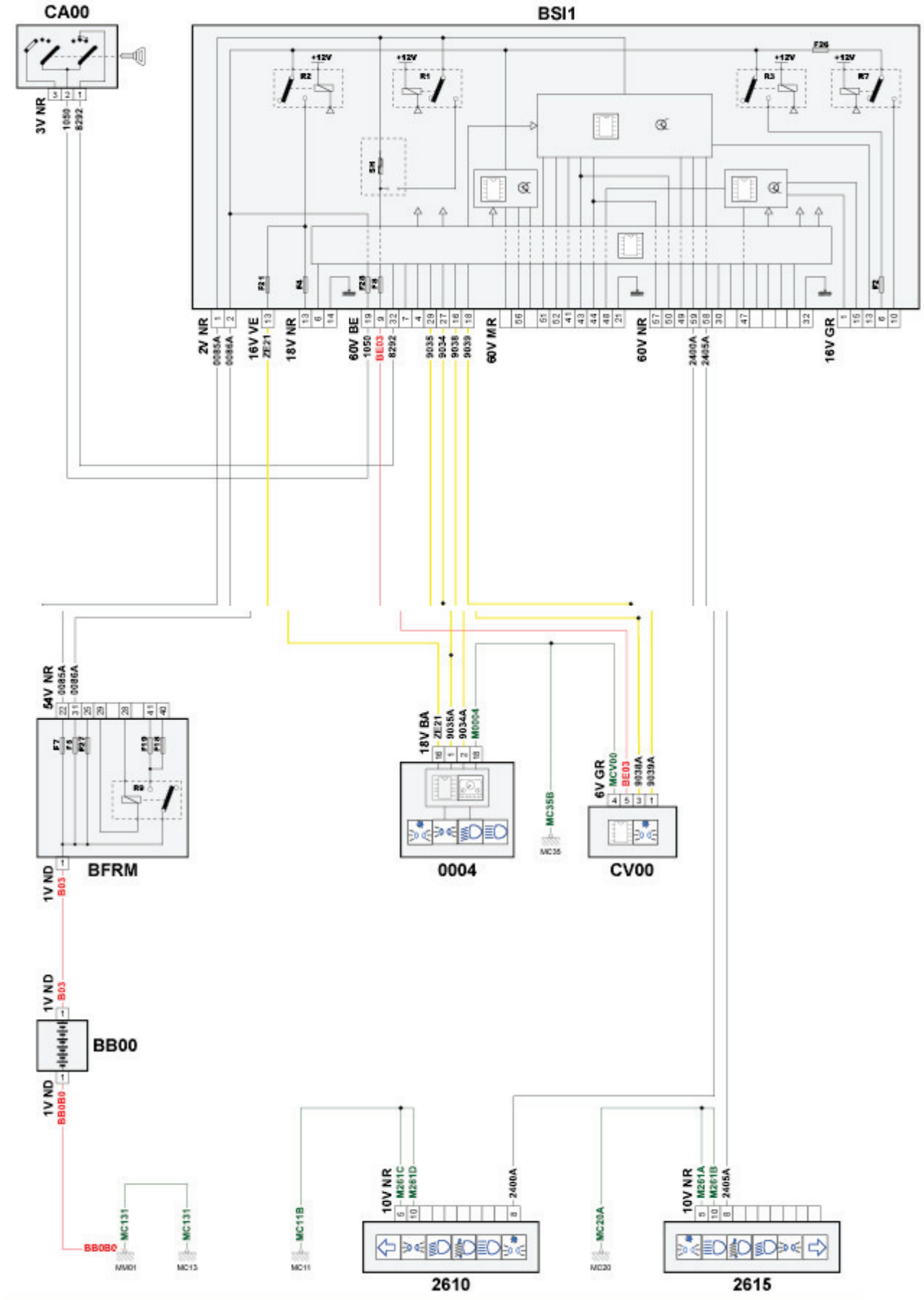

LIMPIAPARABRISAS

[Books Manuals Wiring Diagrams]

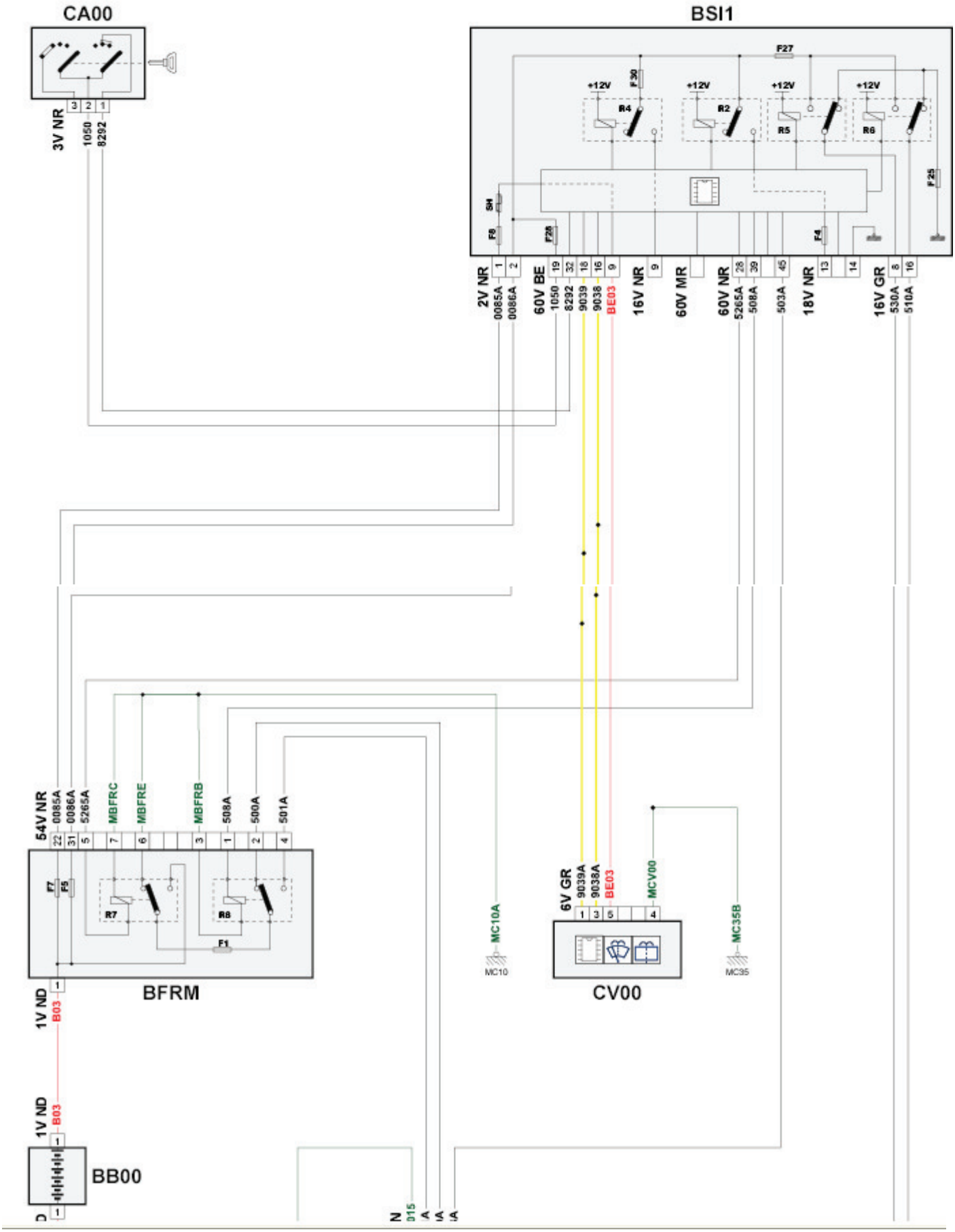

[Books Manuals Wiring Diagrams]

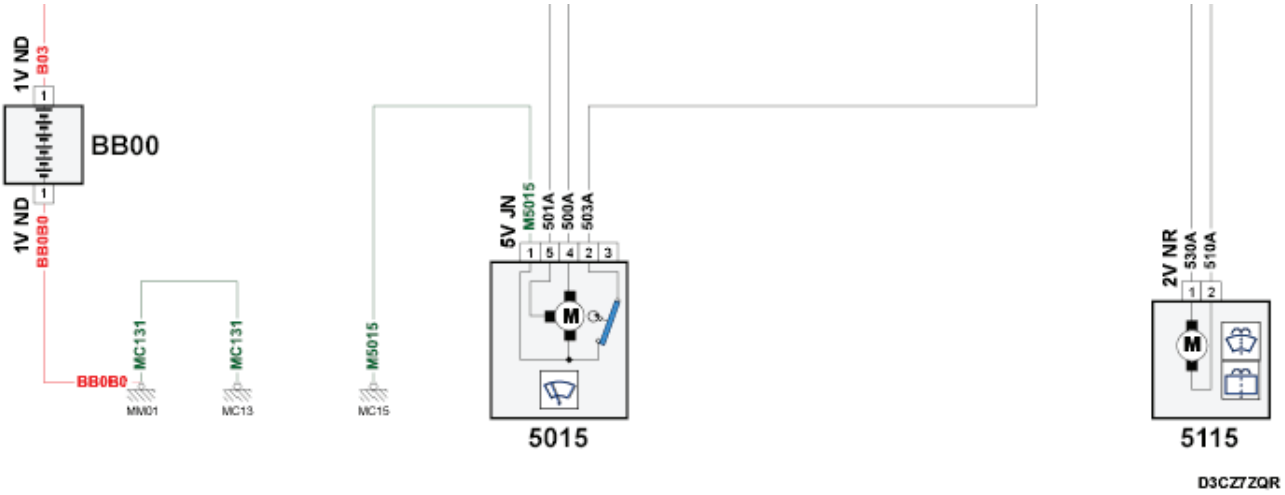

ANTIARRANQUE

[Books Manuals Wiring Diagrams]

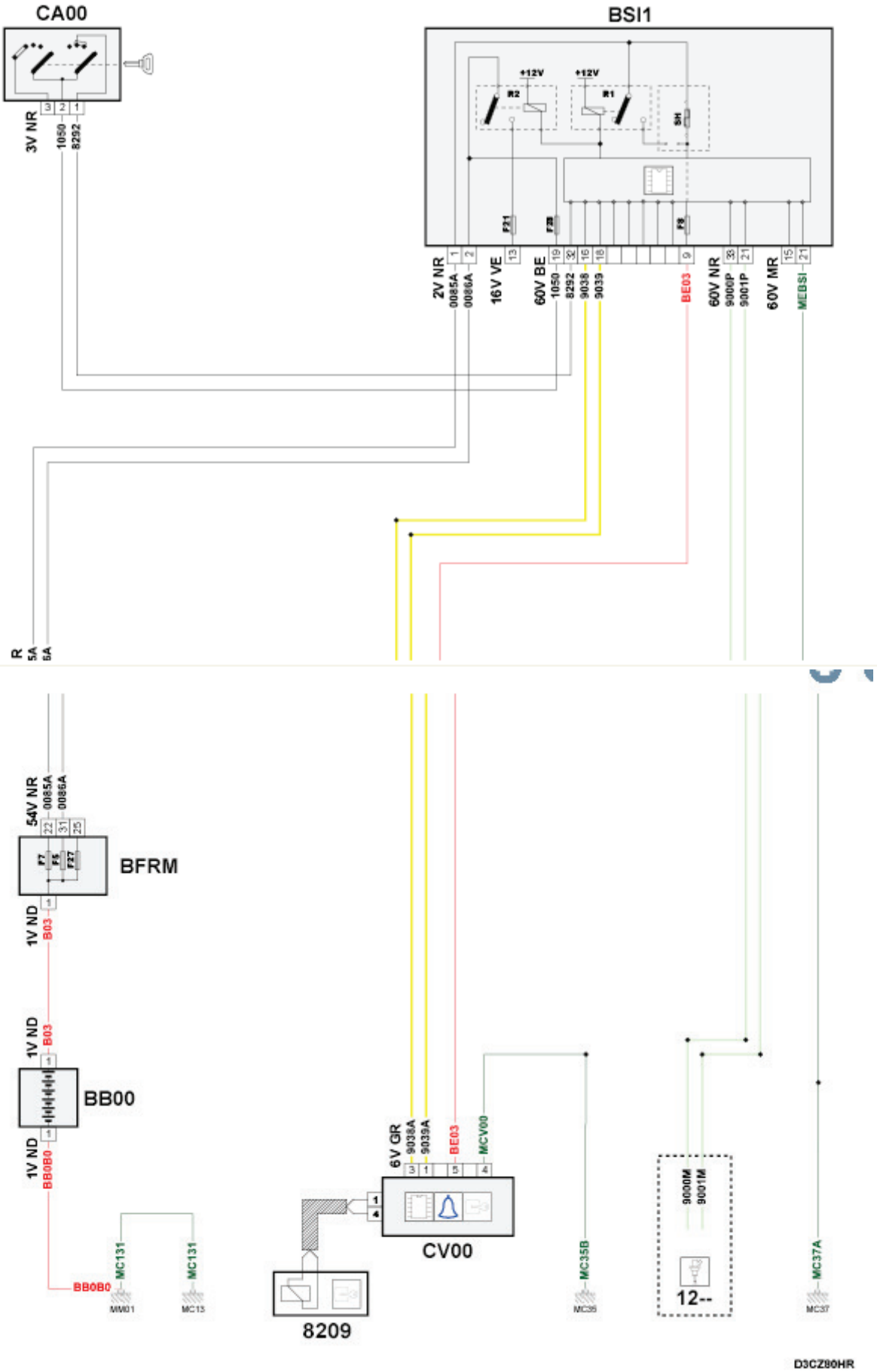

[Books Manuals Wiring Diagrams]

ALARMA

[Books Manuals Wiring Diagrams]

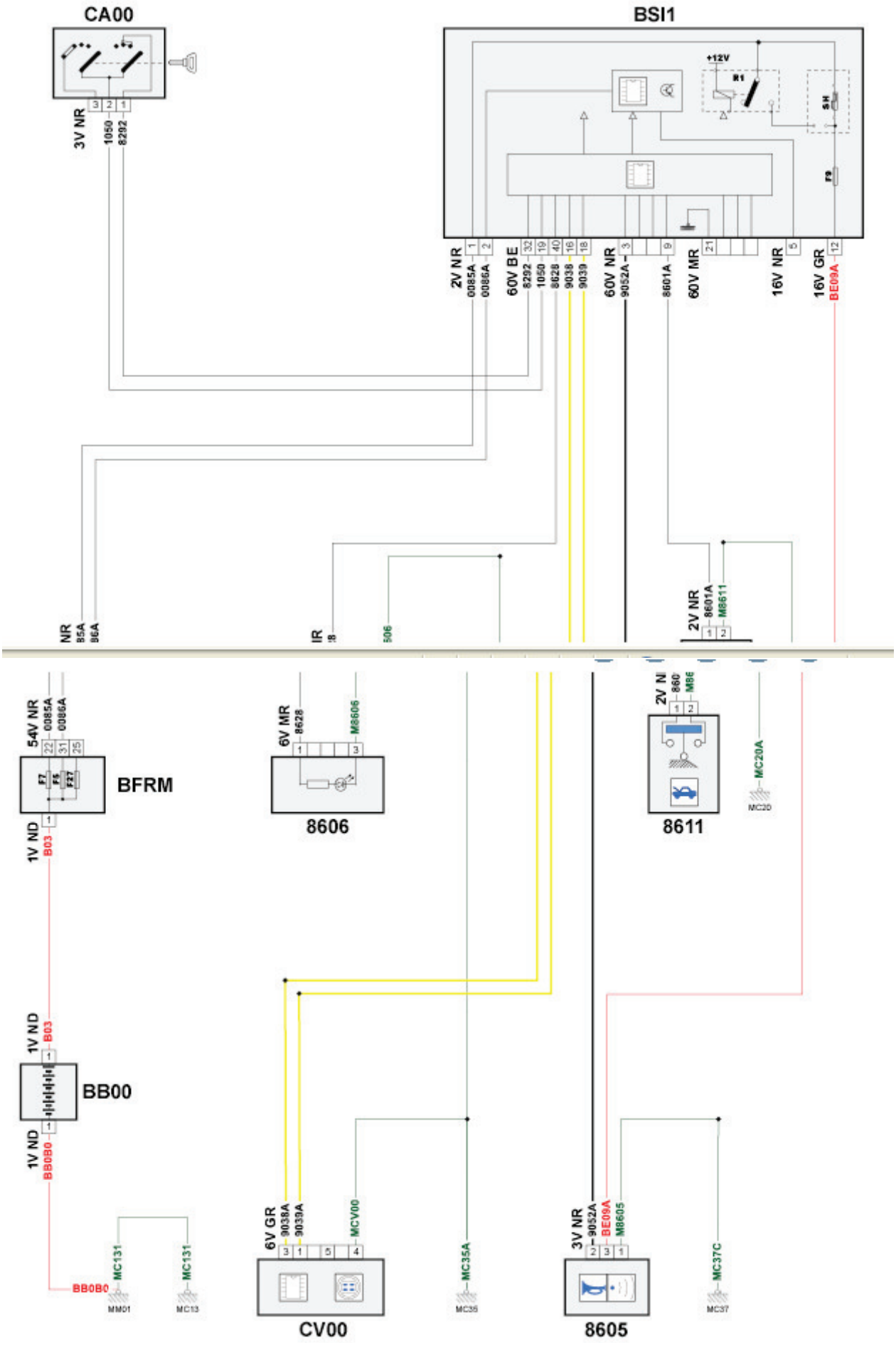

[Books Manuals Wiring Diagrams]

BLOQUEO CENTRALIZADO

[Books Manuals Wiring Diagrams]

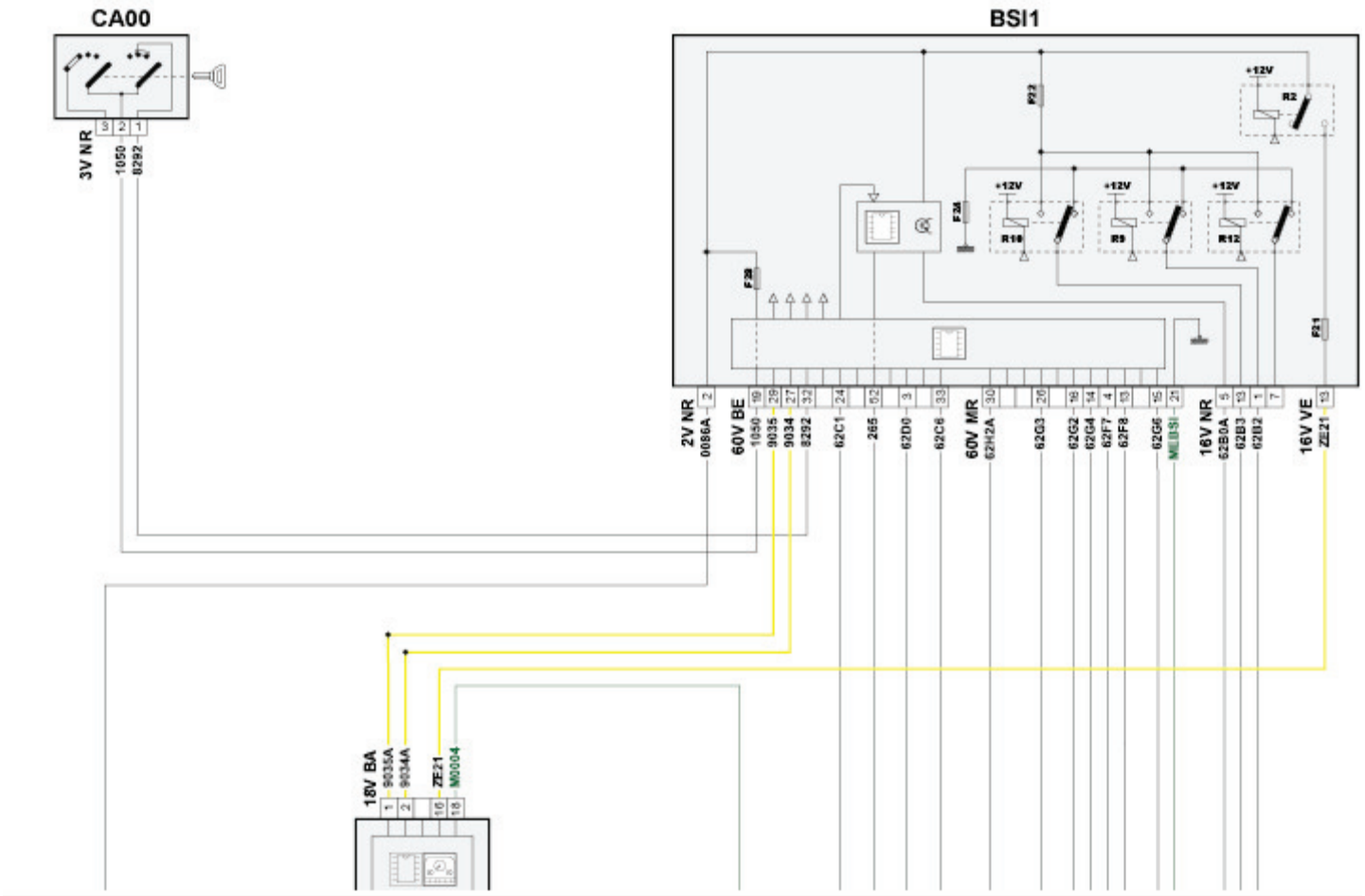

[Books Manuals Wiring Diagrams]

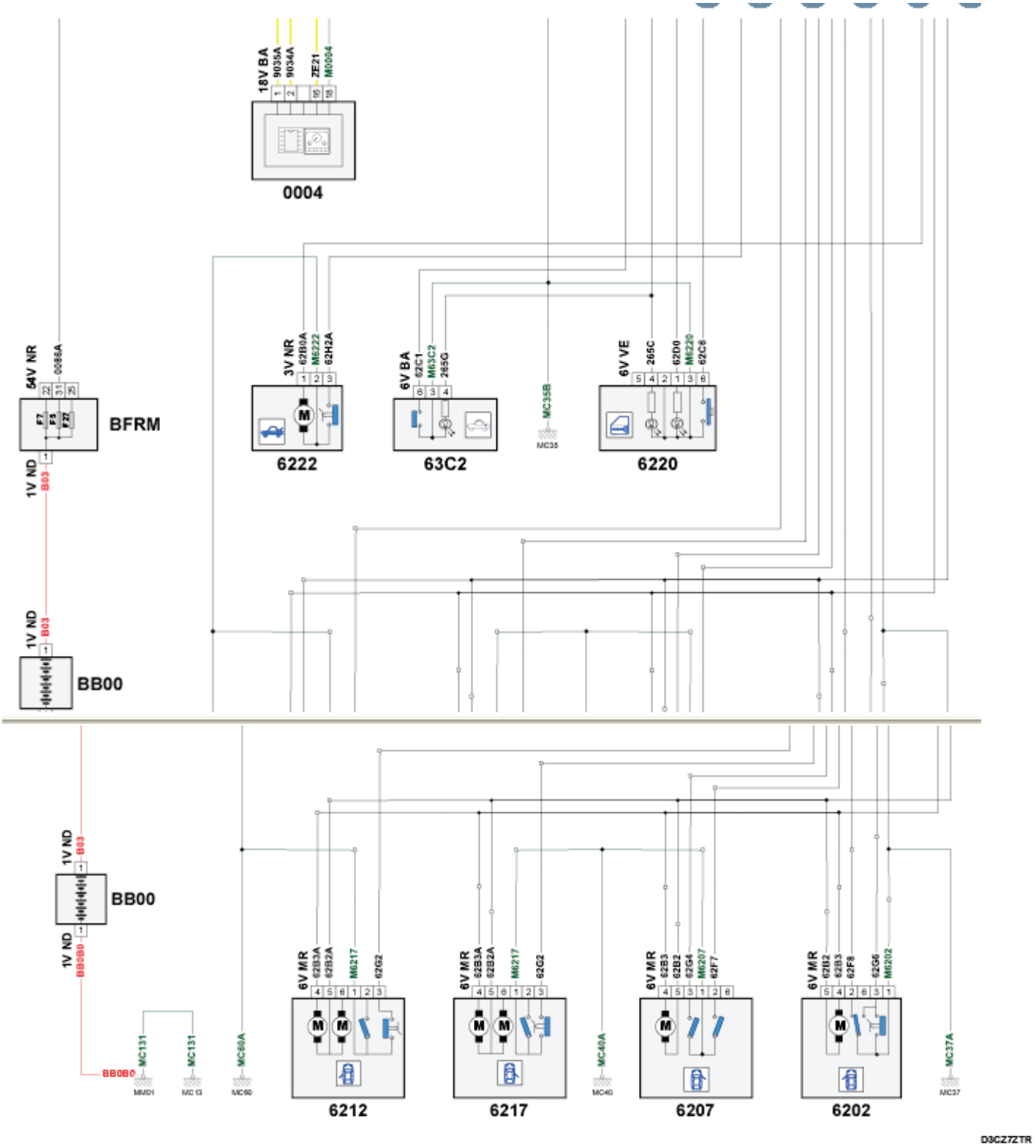
18V BA
9035A
9034A
2E21
M0004
0004
54V NR
0086A
BFRM
1V ND
B03
3V NR
62B0A
M6222
62H2A
6222
6V BA
62C1
M63C2
265G
63C2
MC35B
MC35
6V VE
265C
62D0
M6220
62C8
6220
BB00
6V MR
62B3A
62B2A
M6217
62G2
6212
6217
62B3
62B2
62G4
M6207
62F7
6207
62B2
62B3
62F8
62G6
M6202
6202
MC131
MC60A
MC40A
MC37A
BB0B0
D3CZ7ZTR

ELEVALUNAS

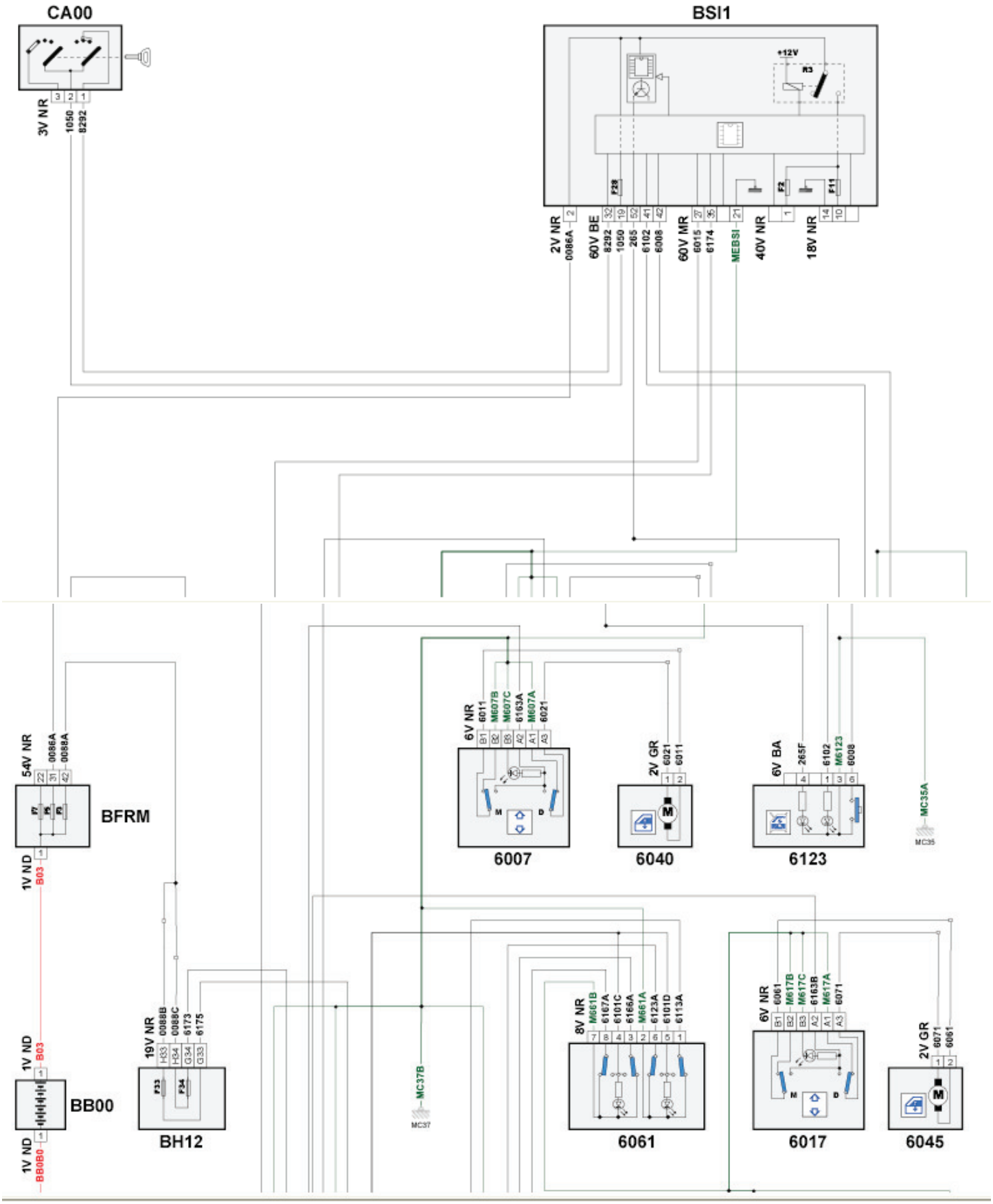

[Books Manuals Wiring Diagrams]

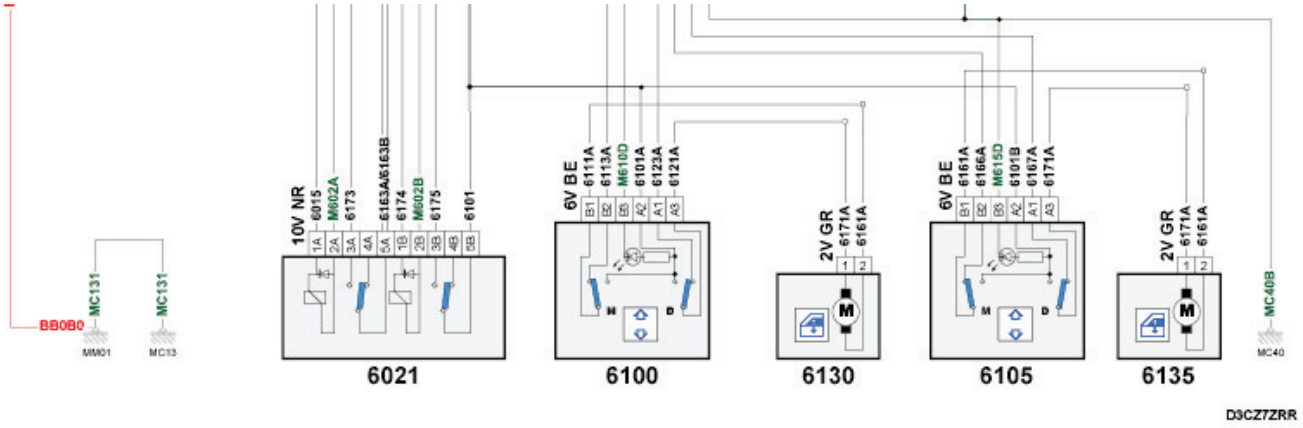

CINTURONES DE SEGURIDAD/AIRBAGS

[Books Manuals Wiring Diagrams]

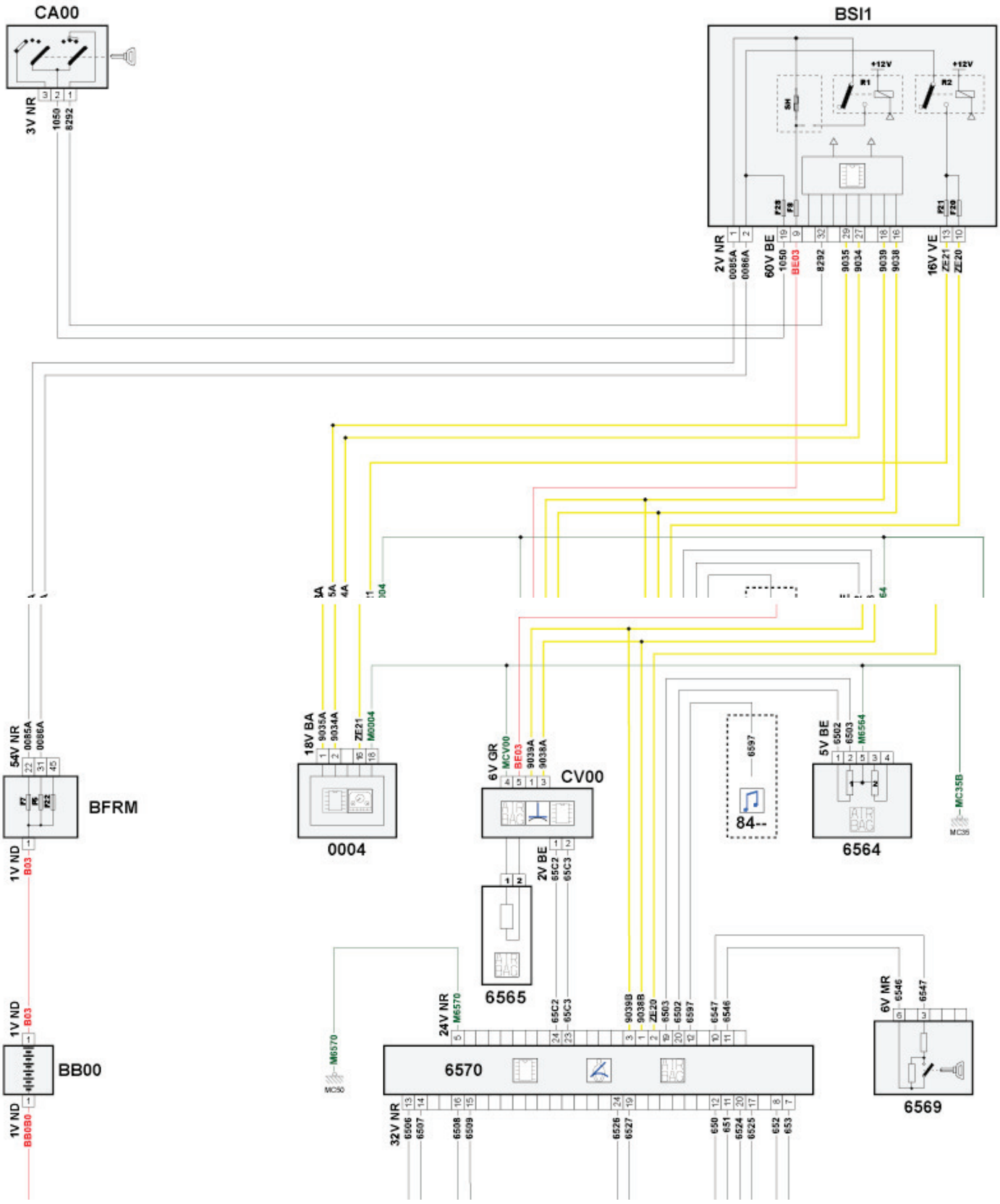

[Books Manuals Wiring Diagrams]

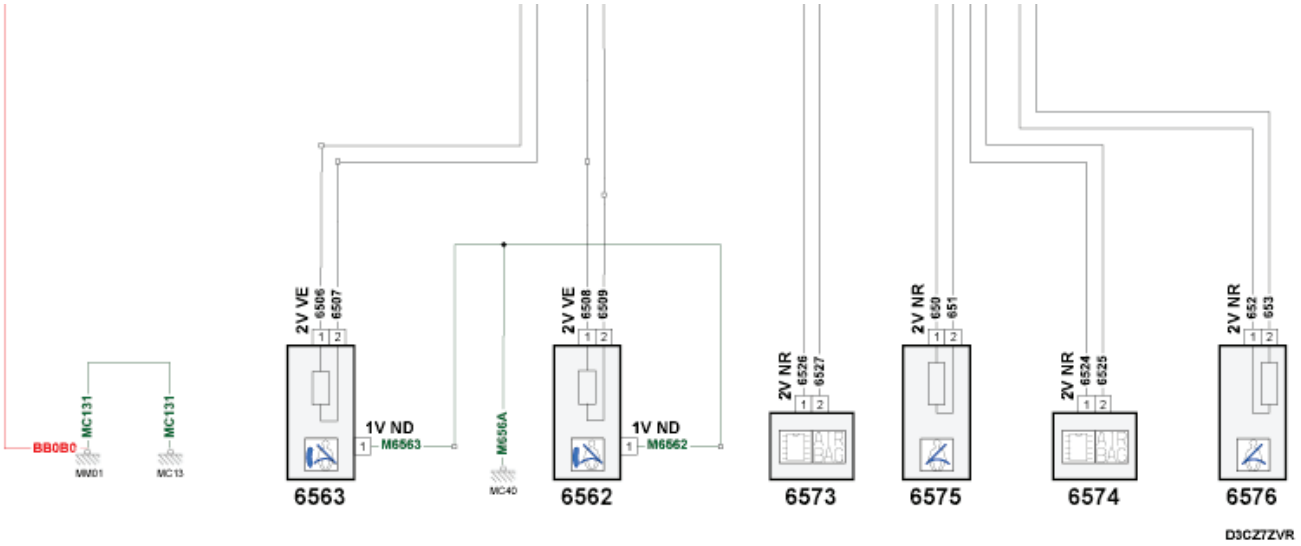

RETROVISORIES CON MANDO ELECTRICO

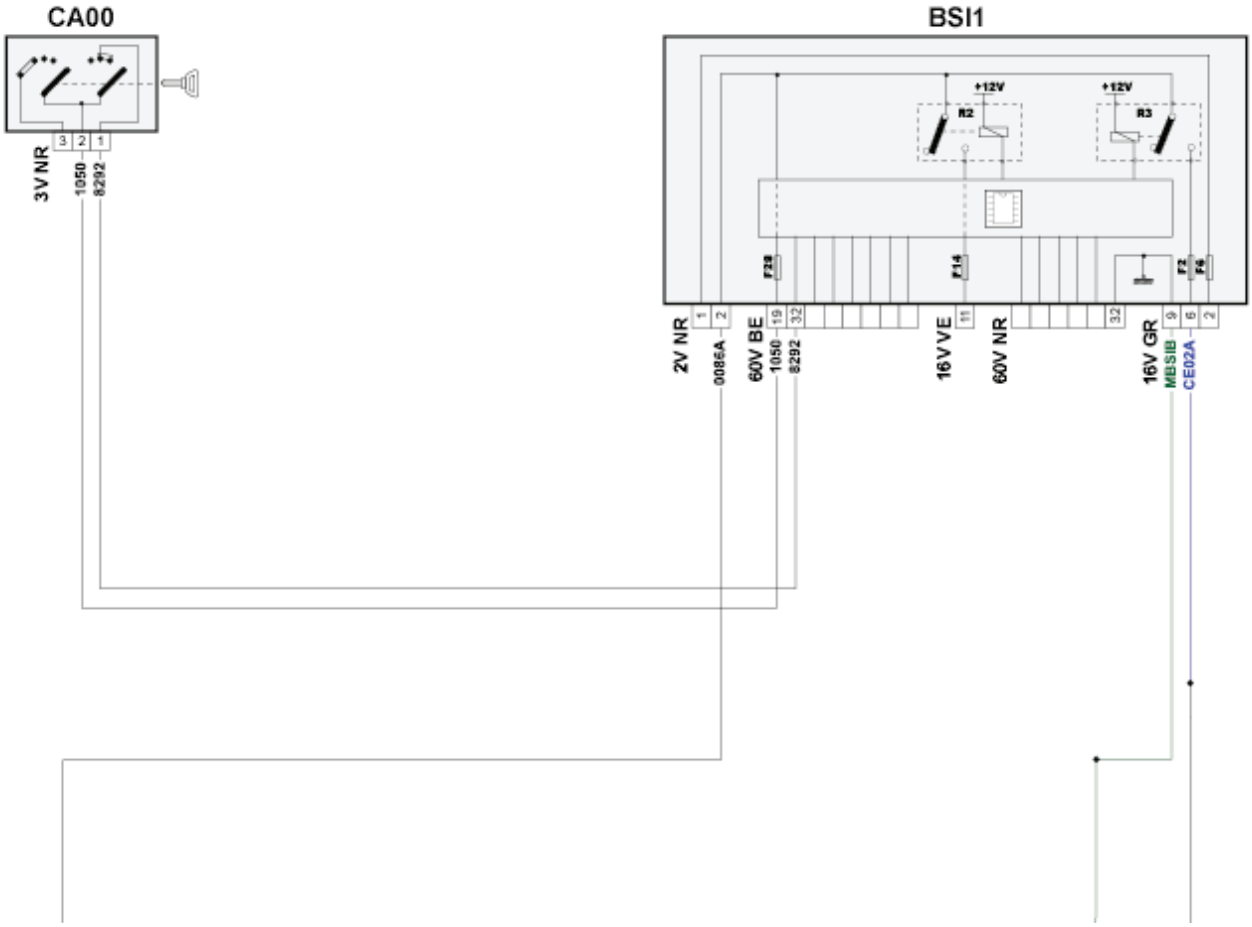
CA00
3V NR
1050
8292
BSI1
+12V
R2
+12V
R3
F23
F14
F2
F6
2V NR
0086A
60V BE
1050
8292
16V VE
60V NR
16V GR
MBSIB
CE02A

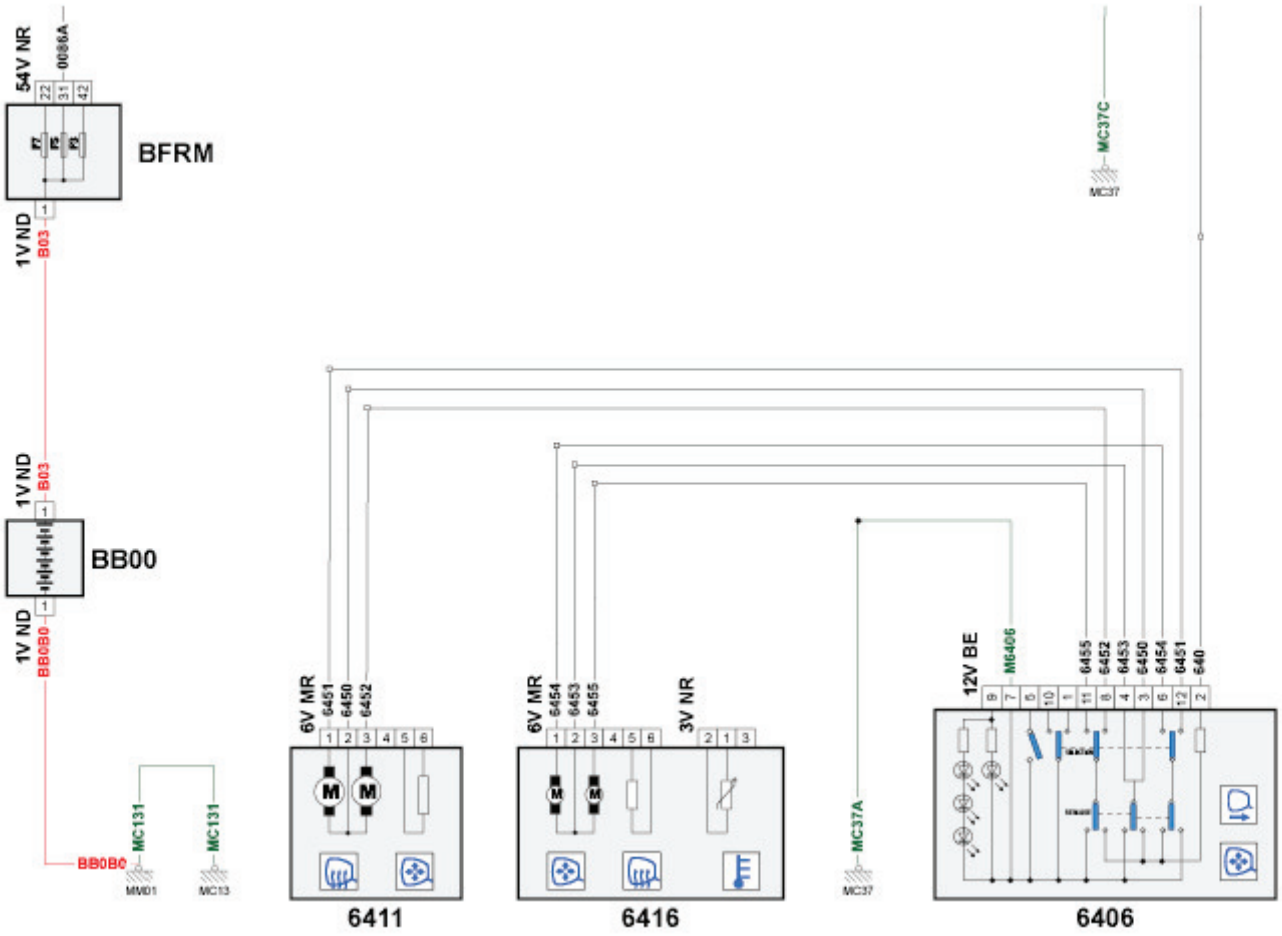

AYUDA AL ESTACIONAMIENTO

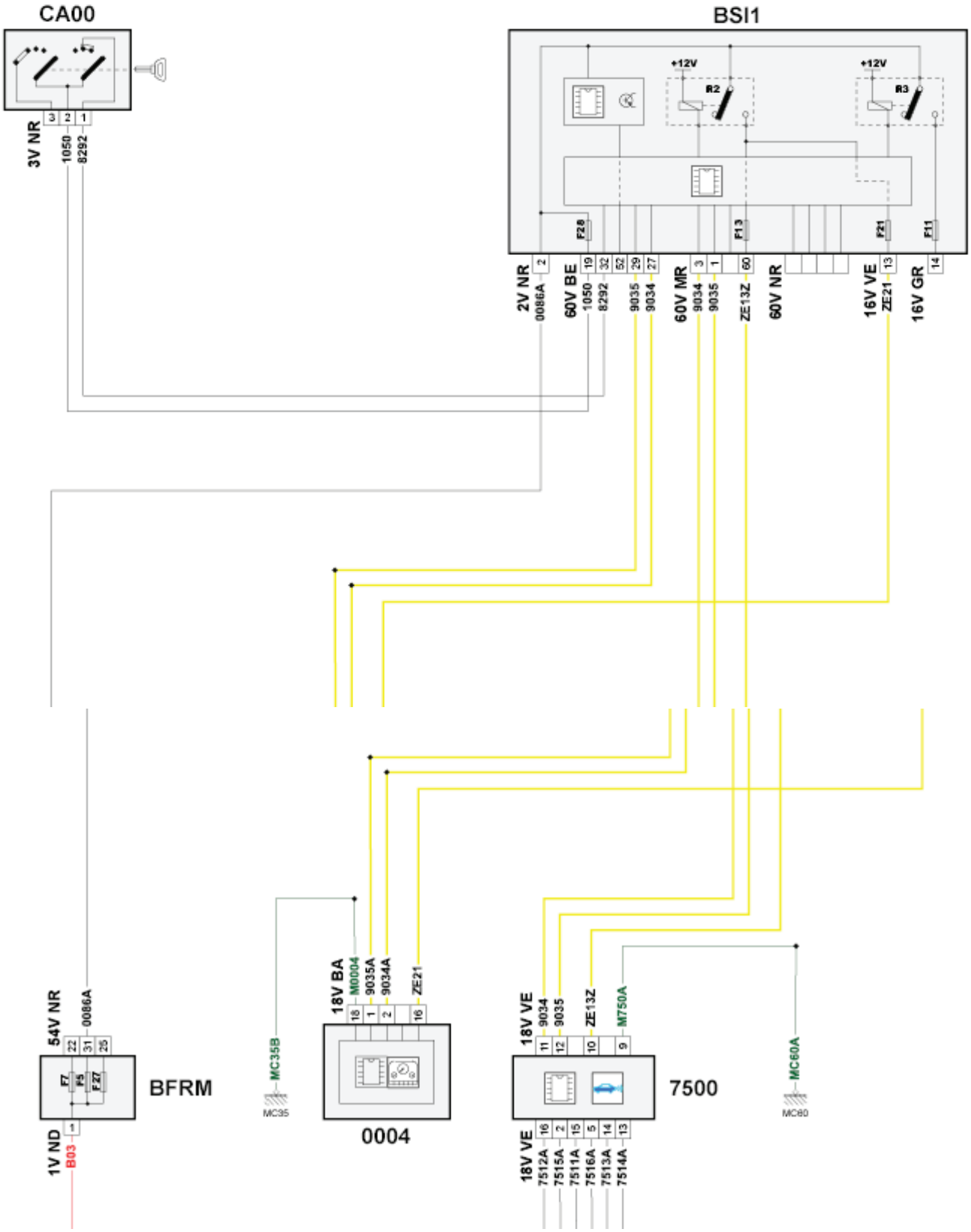

[Books Manuals Wiring Diagrams]

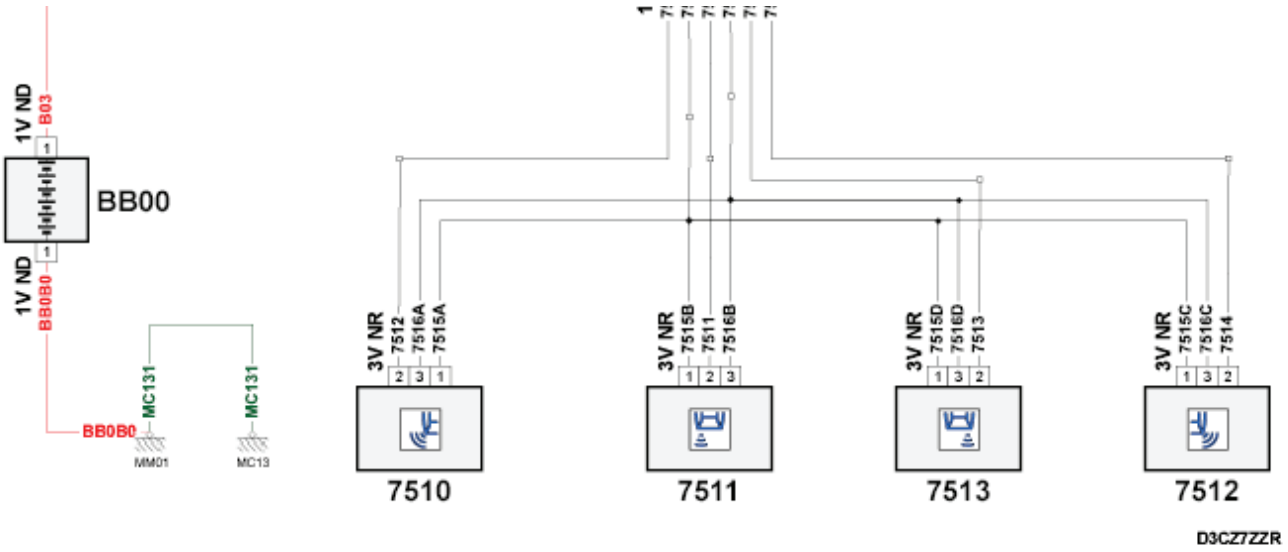

DIRECCIOON ASISTIDA

[Books Manuals Wiring Diagrams]

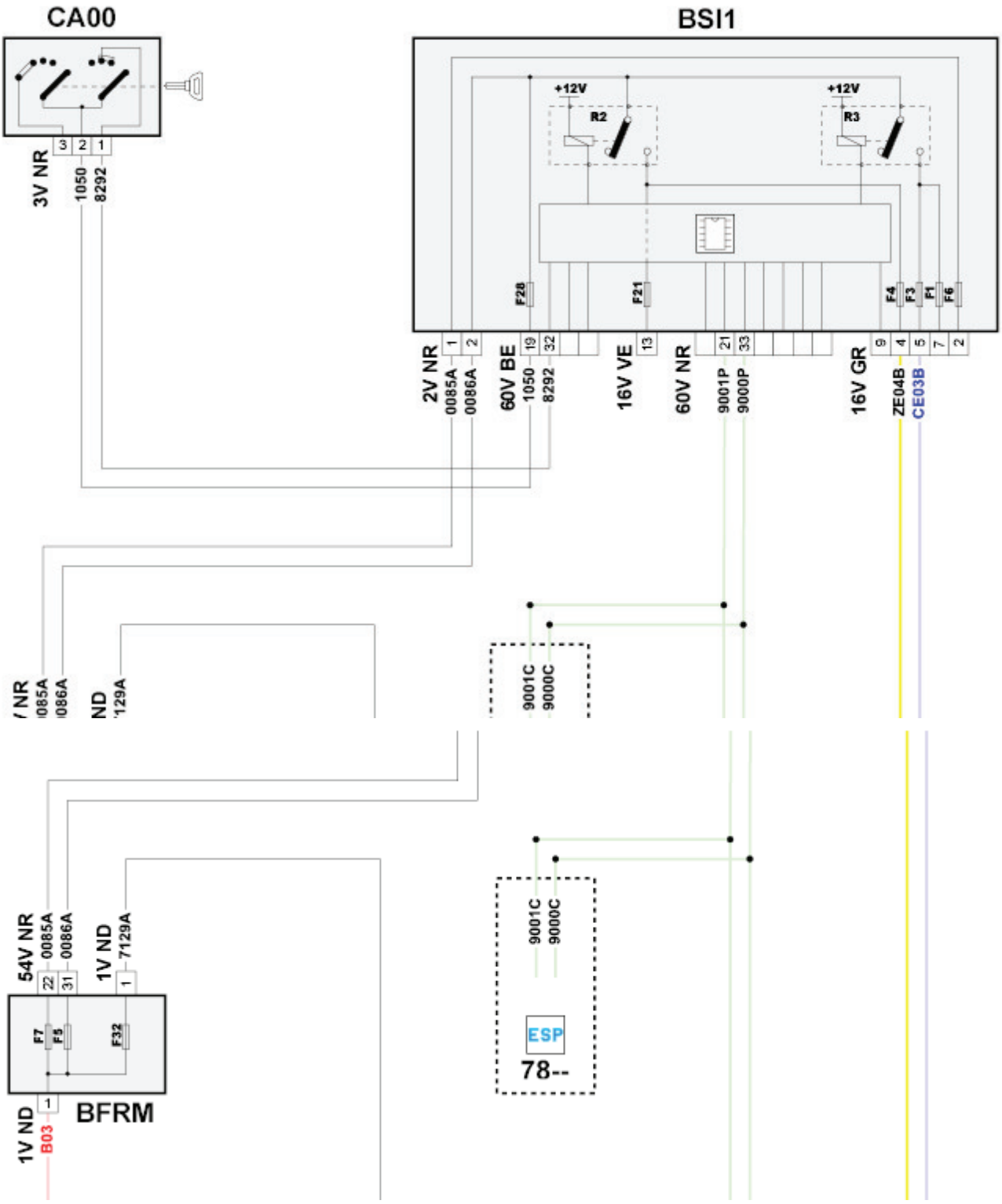
CA00
3V NR
1050
8292
BSI1
+12V
R2
+12V
R3
F28
F21
F4
F3
F1
F6
2V NR
0085A
0086A
60V BE
1050
8292
16V VE
60V NR
9001P
9000P
16V GR
ZE04B
CE03B
9001C
9000C
54V NR
0085A
0086A
1V ND
7129A
F7
F5
F32
BFRM
1V ND
B03
ESP
78--

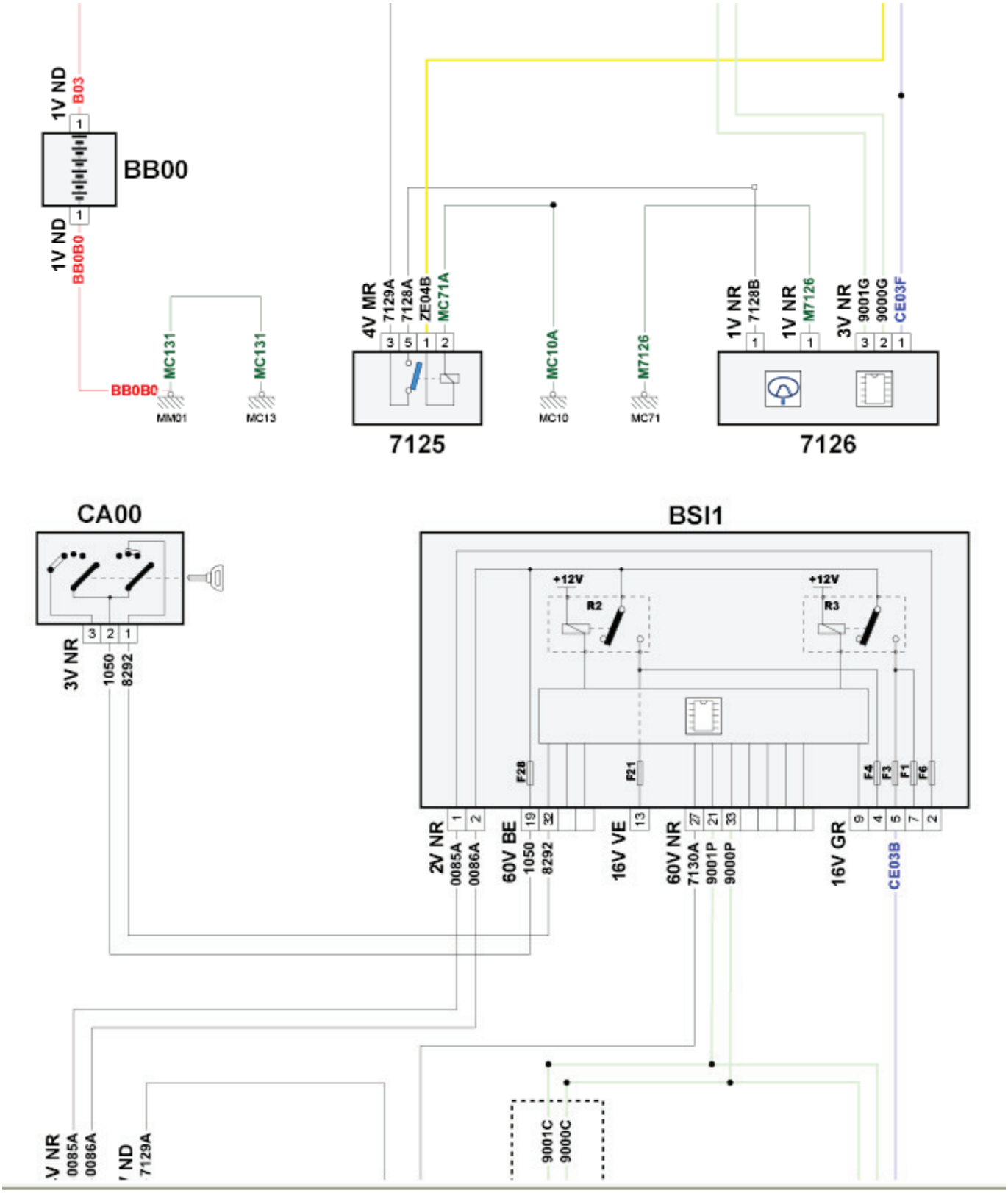

[Books Manuals Wiring Diagrams]

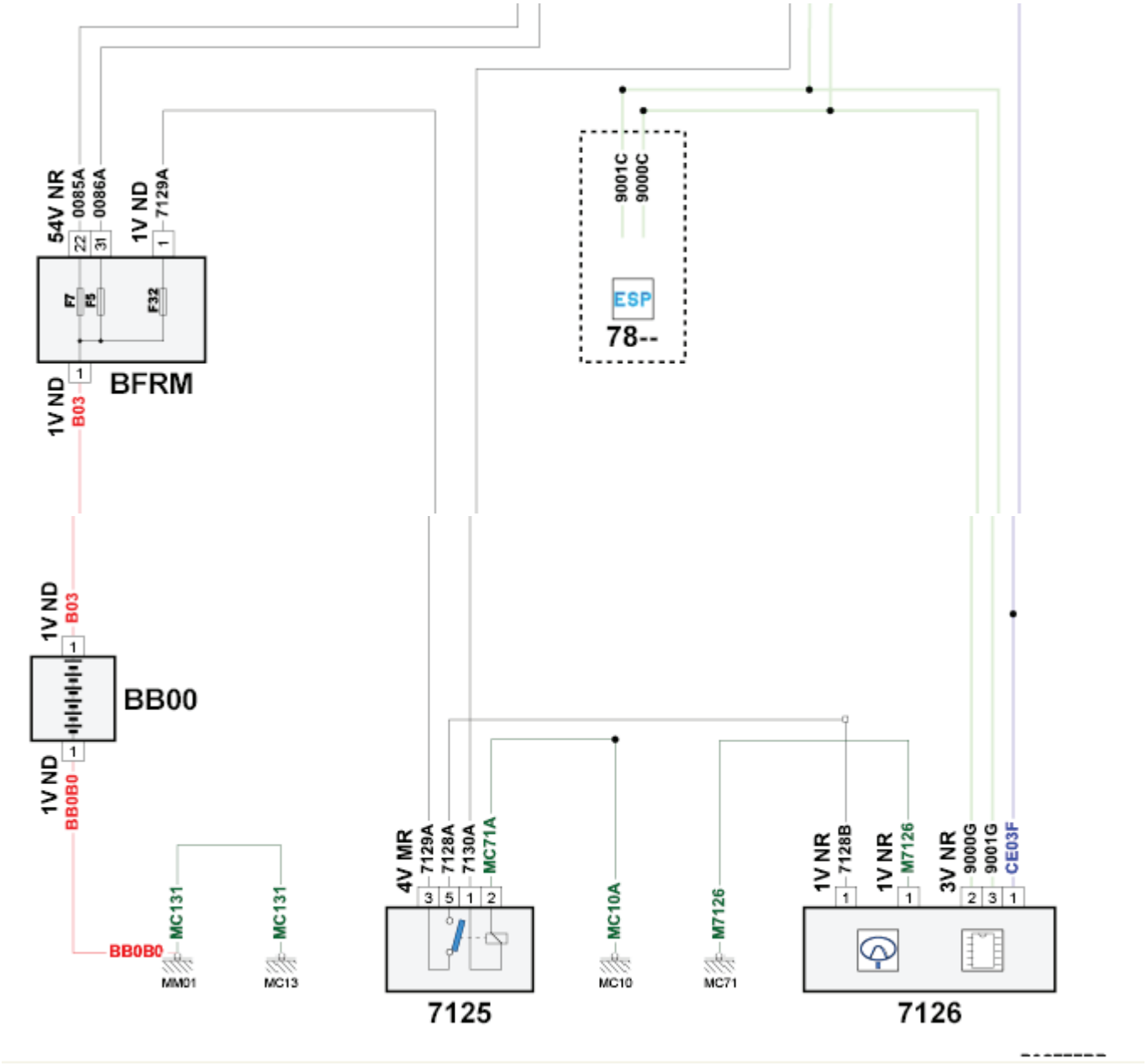
54V NR
0085A
0086A
22
31
1V ND
7129A
1
F7
F5
F32
BFRM
1V ND
B03
1
9001C
9000C
ESP
78--
1V ND
B03
1
BB00
1
1V ND
BB0B0
BB0B0
MC131
MC131
MM01
MC13
4V MR
7129A
7128A
7130A
MC71A
3 5 1 2
7125
MC10A
MC10
M7126
MC71
1V NR
7128B
1
1V NR
M7126
1
3V NR
9000G
9001G
CE03F
2 3 1
7126

ABS

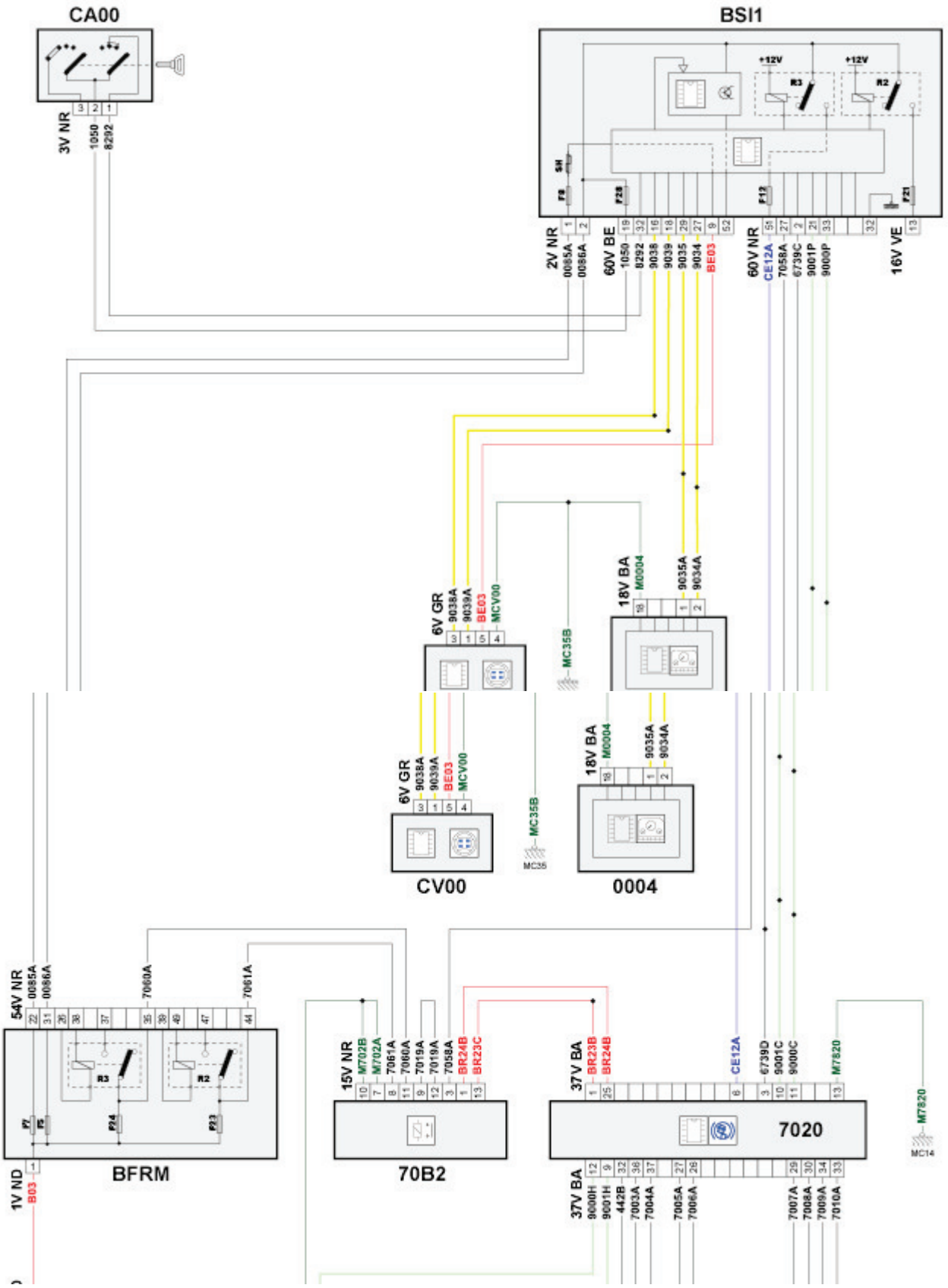

[Books Manuals Wiring Diagrams]

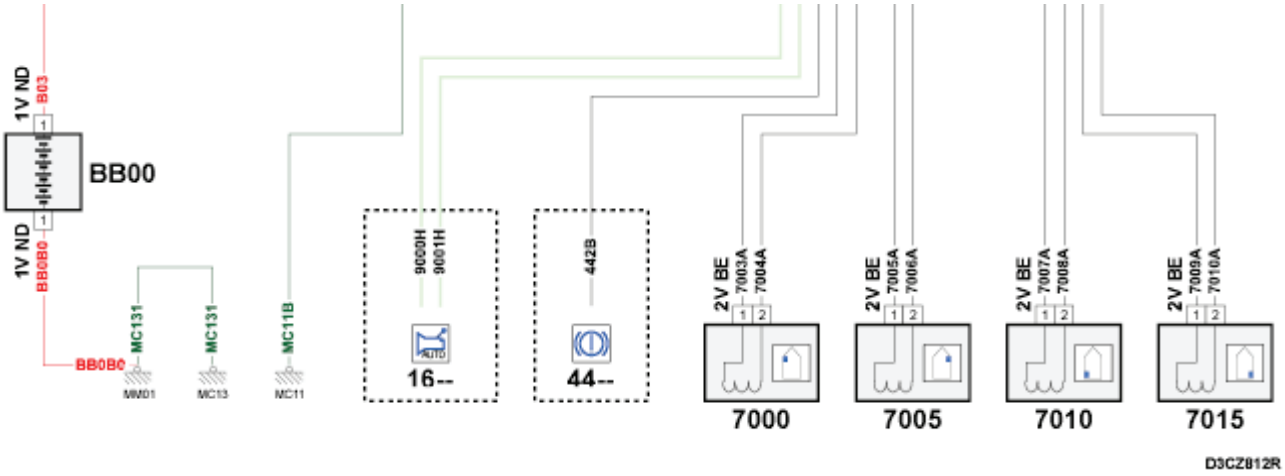

CONTROL DE ESTABILIDAD

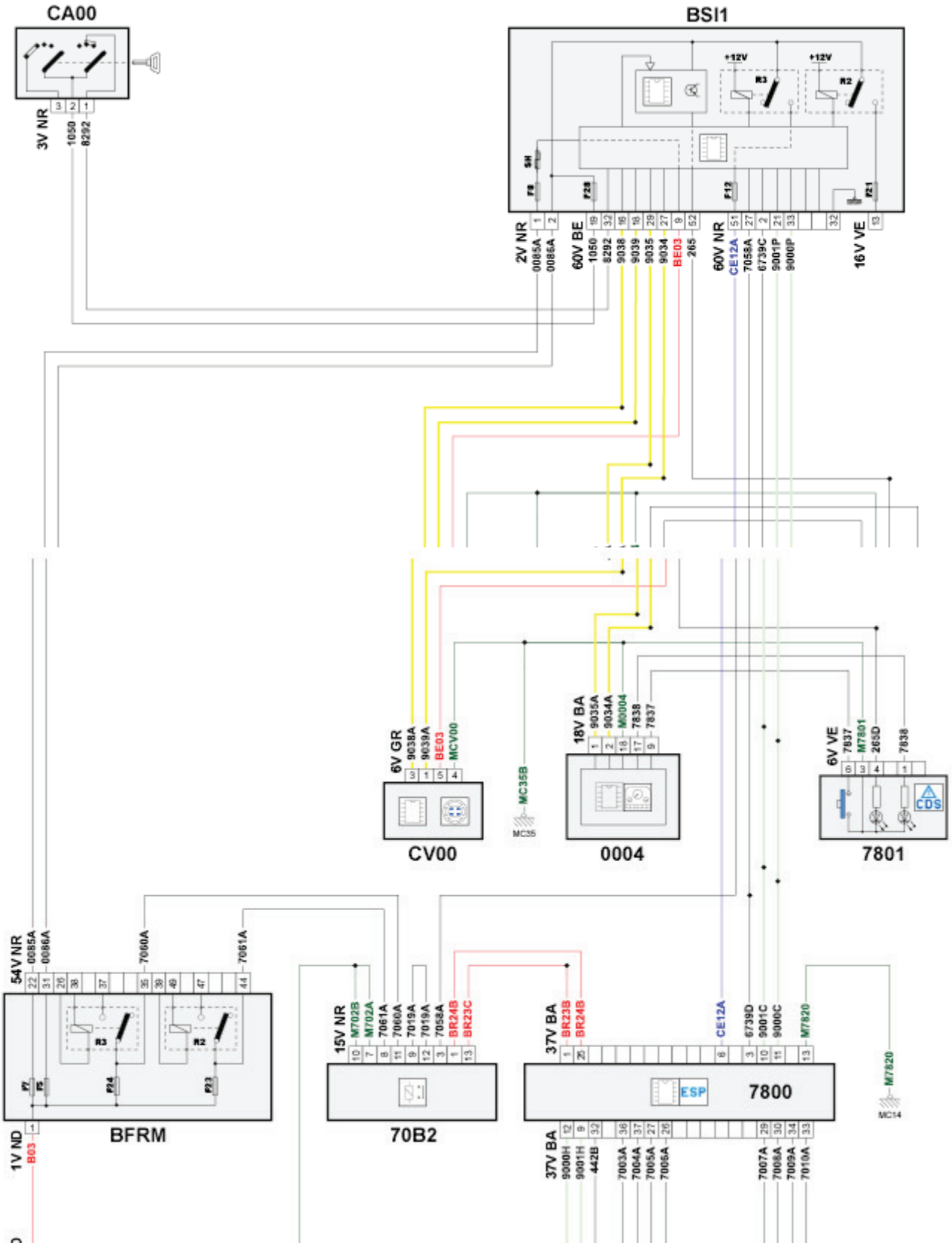

[Books Manuals Wiring Diagrams]

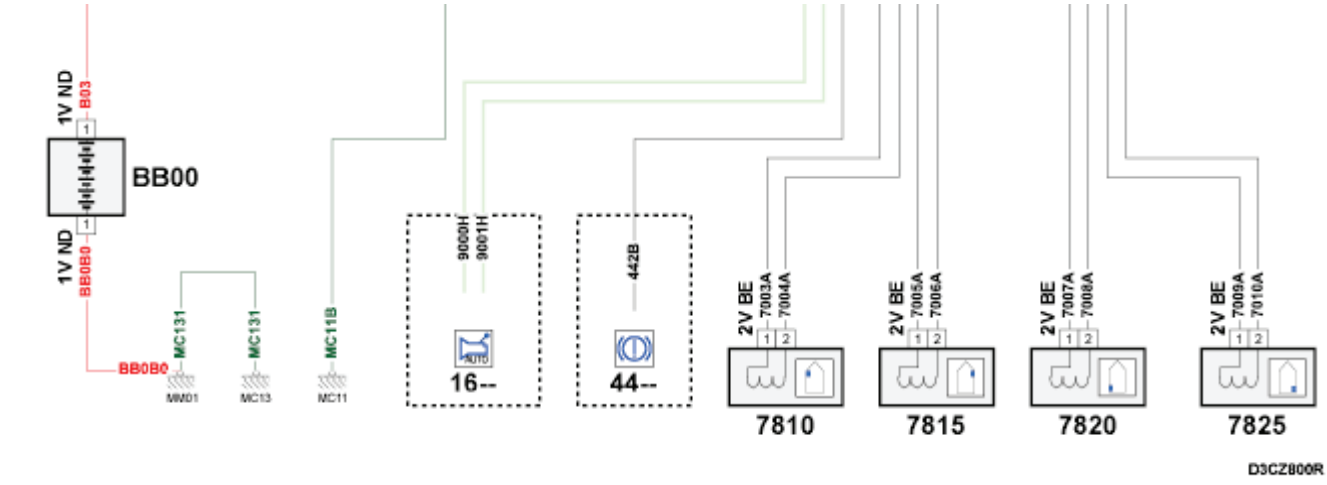

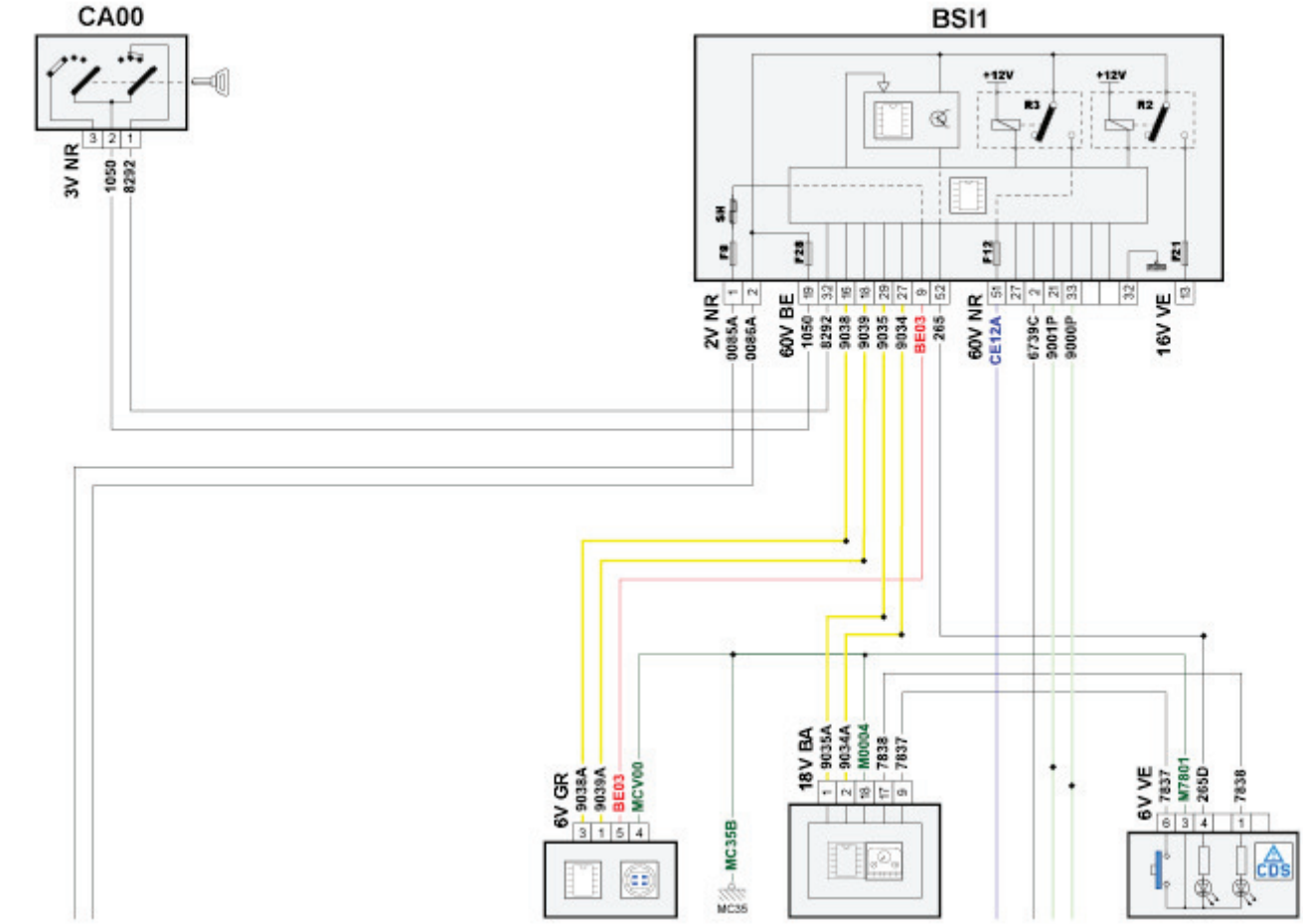

[Books Manuals Wiring Diagrams]

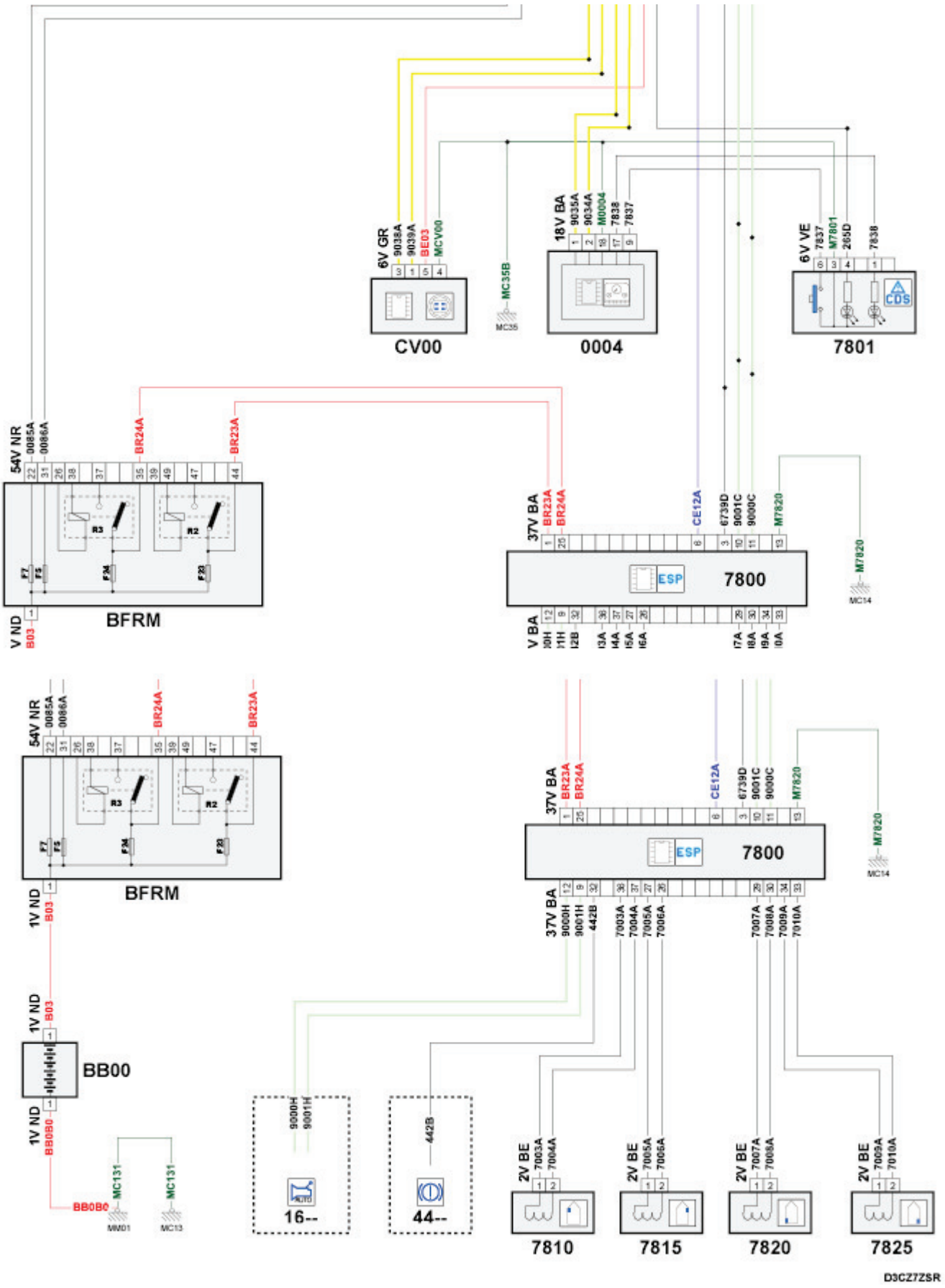

[Books Manuals Wiring Diagrams]

CALEFACCION Y AIRE ACONDICIONADO

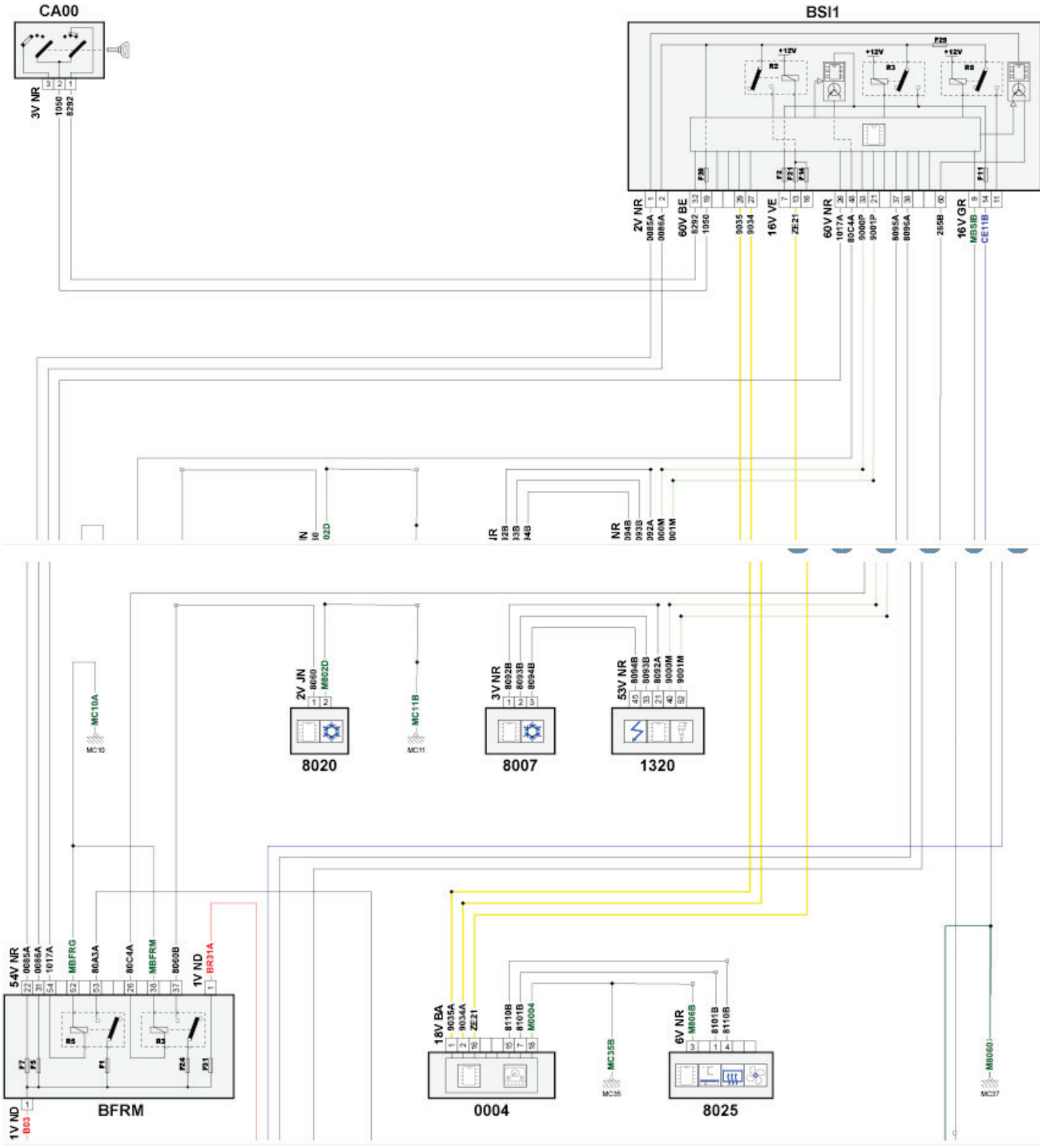

[Books Manuals Wiring Diagrams]

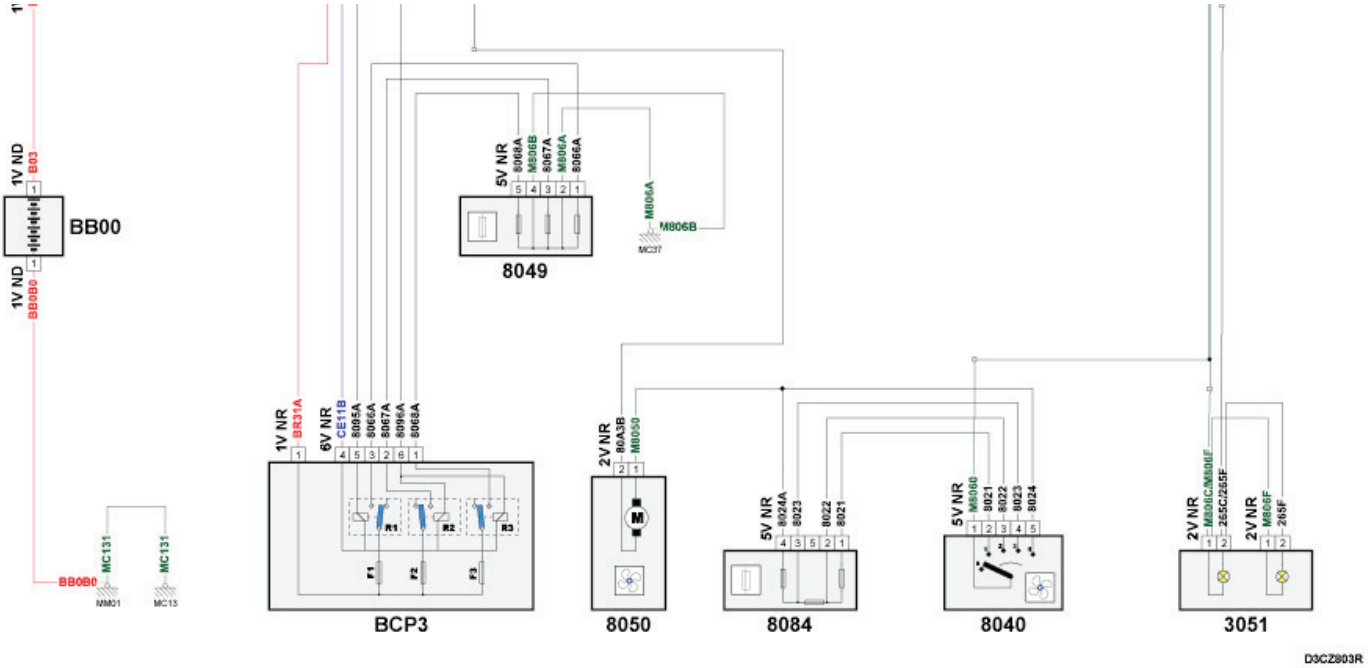
BB00
8049
BCP3
8050
8084
8040
3051
D3CZ803R

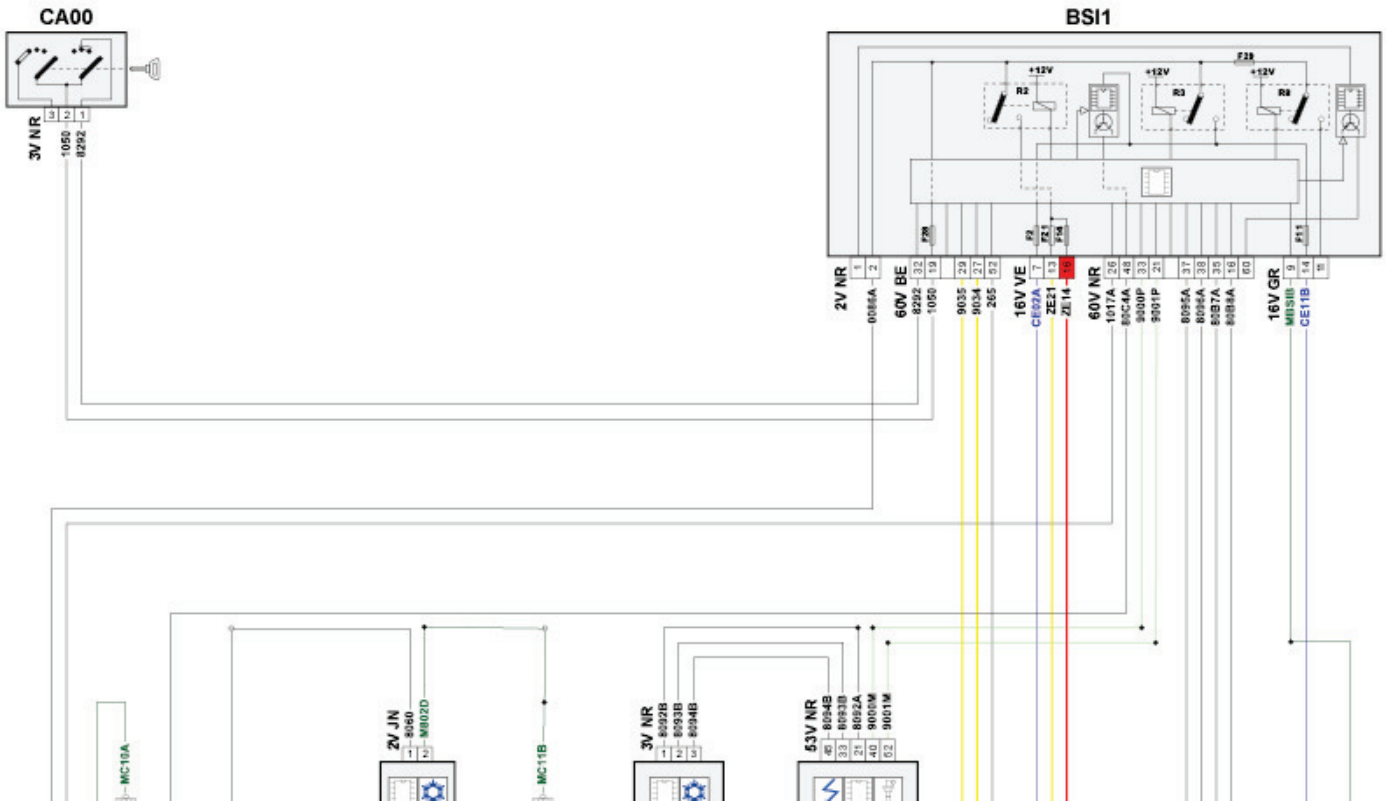
CA00
BSI1

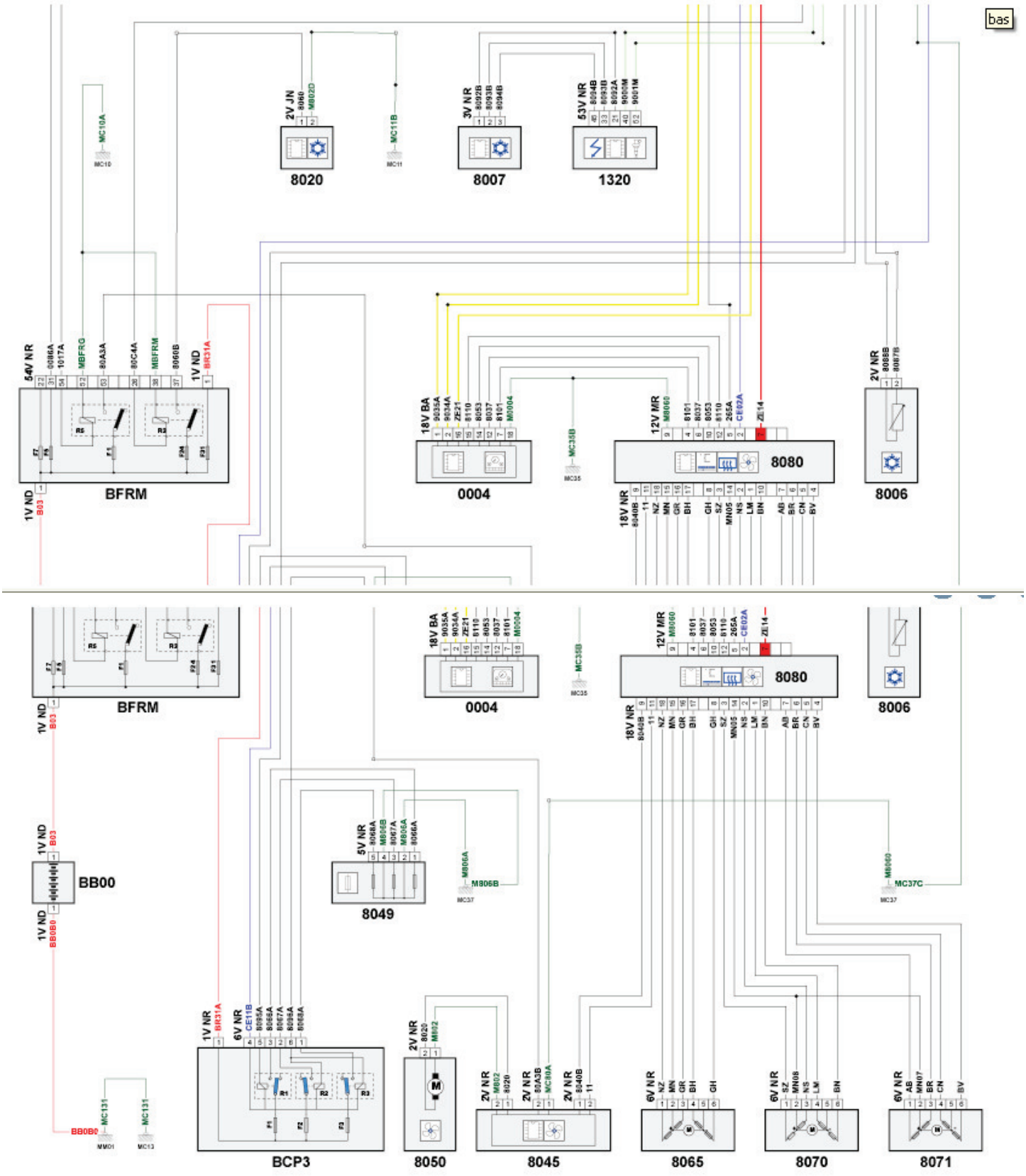

ENCENDEDOR

[Books Manuals Wiring Diagrams]

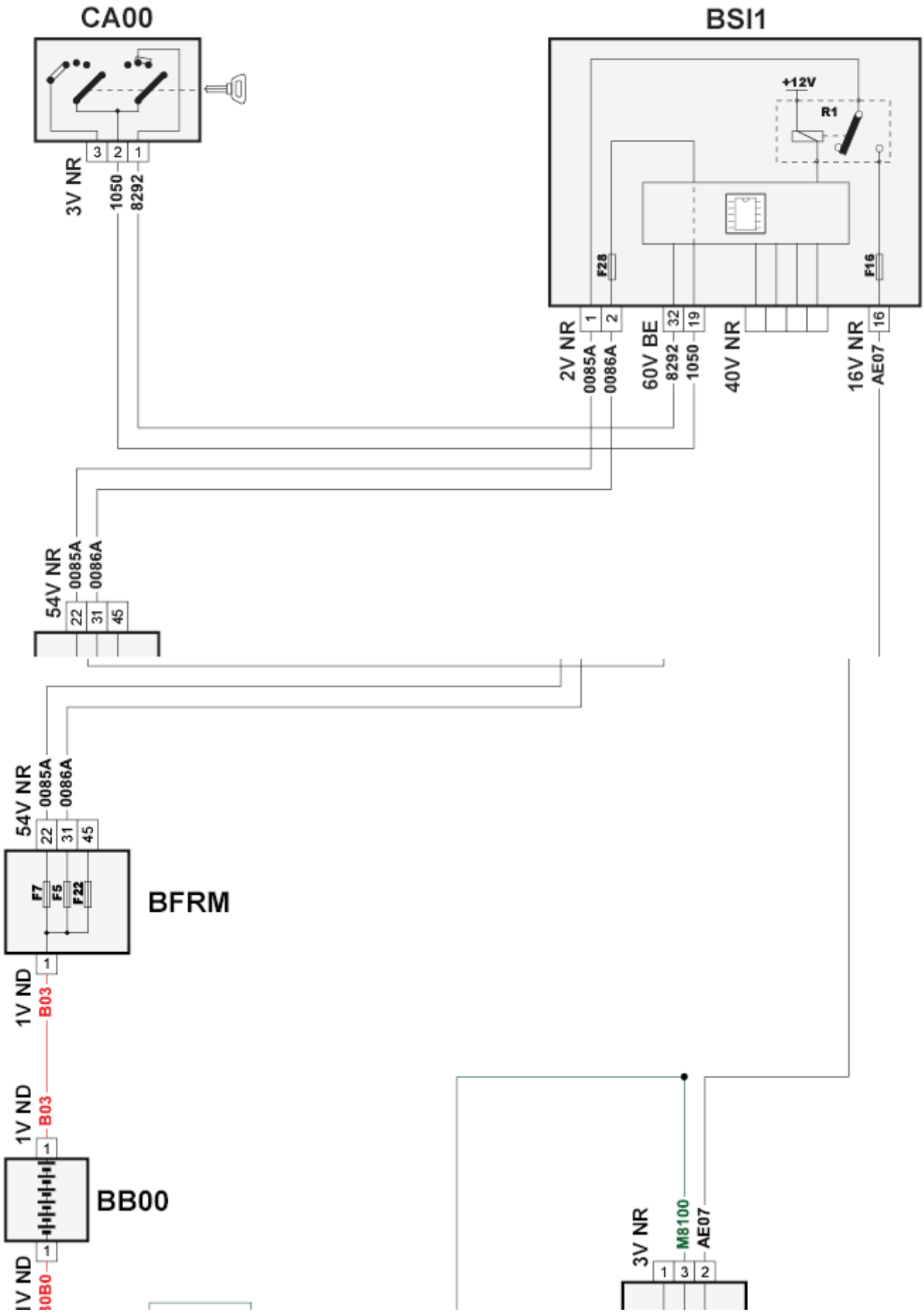

[Books Manuals Wiring Diagrams]

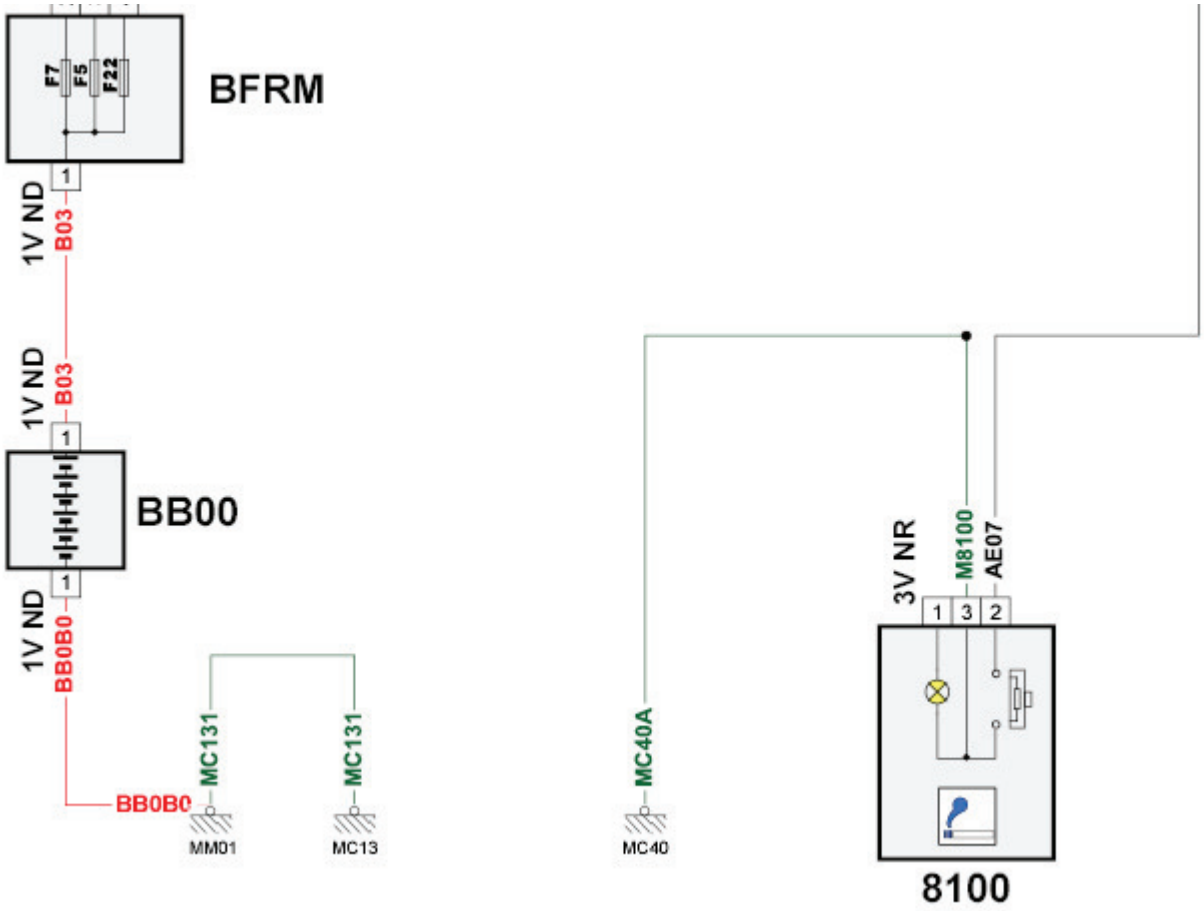

CALEFACCION DE ASIENTOS

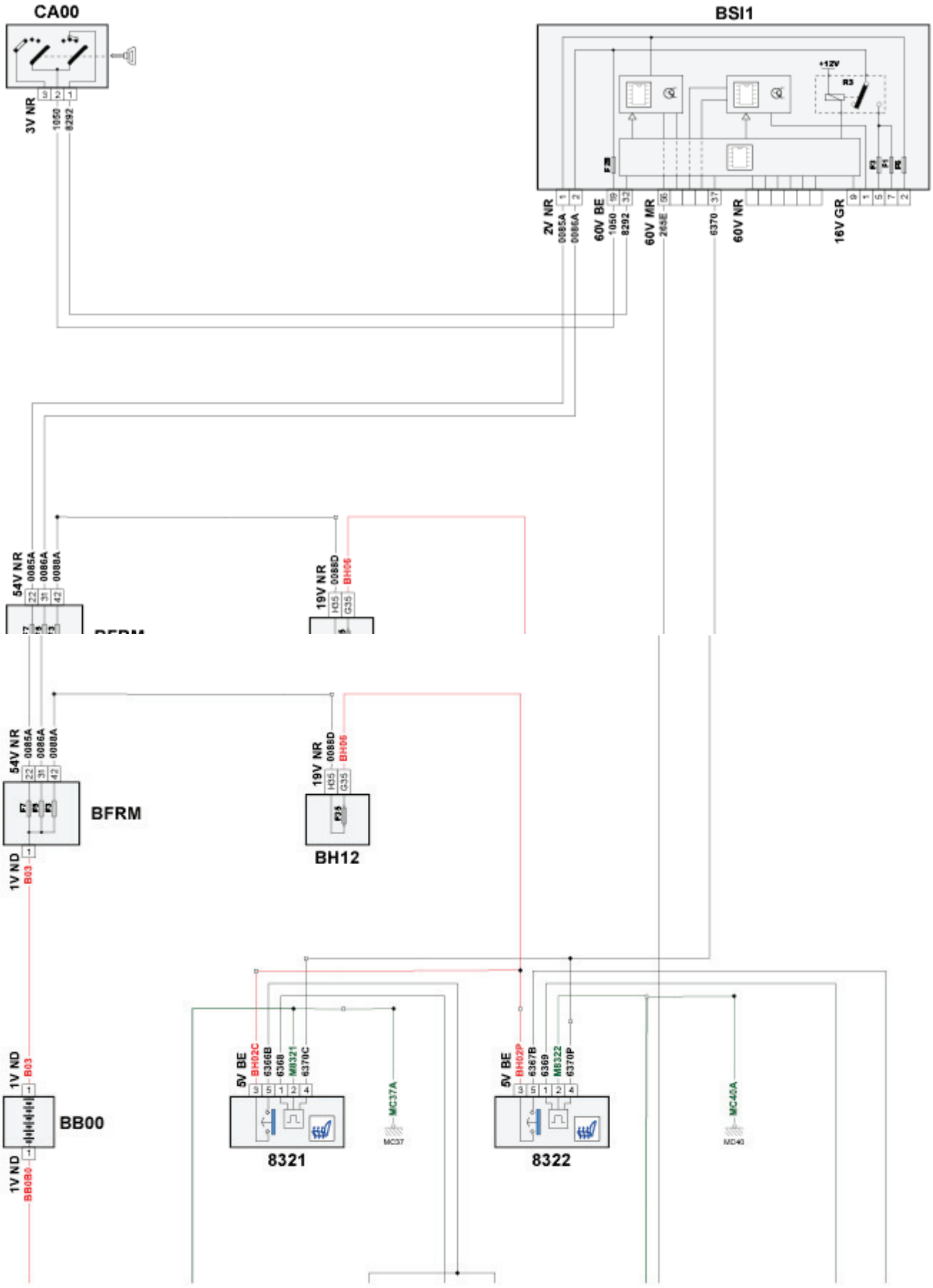

[Books Manuals Wiring Diagrams]

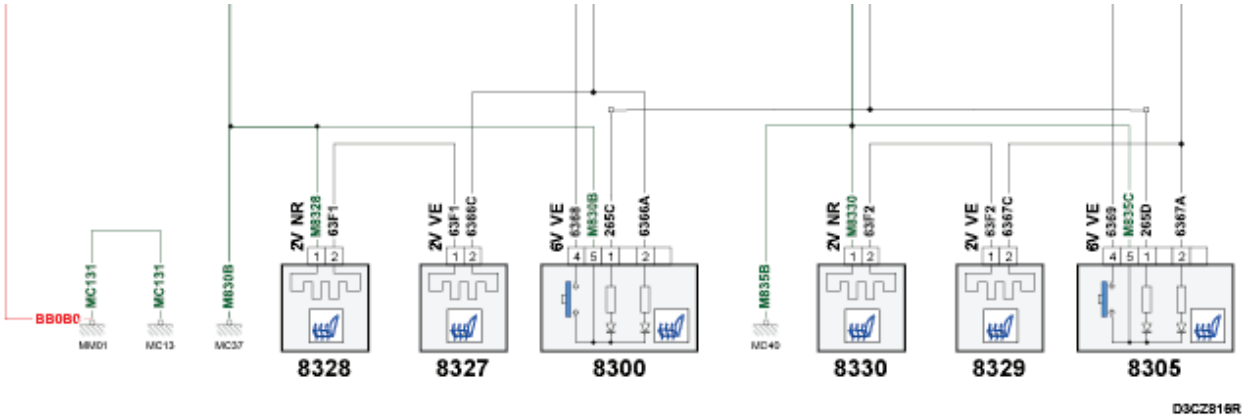
BB0B0
MC131
MC131
M830B
2V NR
M8328
63F1
2V VE
63F1
6366C
6V VE
6368
M830B
265C
6366A
M835B
2V NR
M8330
63F2
2V VE
63F2
6367C
6V VE
6369
M835C
265D
6367A
MM01
MC13
MC37
MC40
8328
8327
8300
8330
8329
8305
D3CZ816R

RADIO

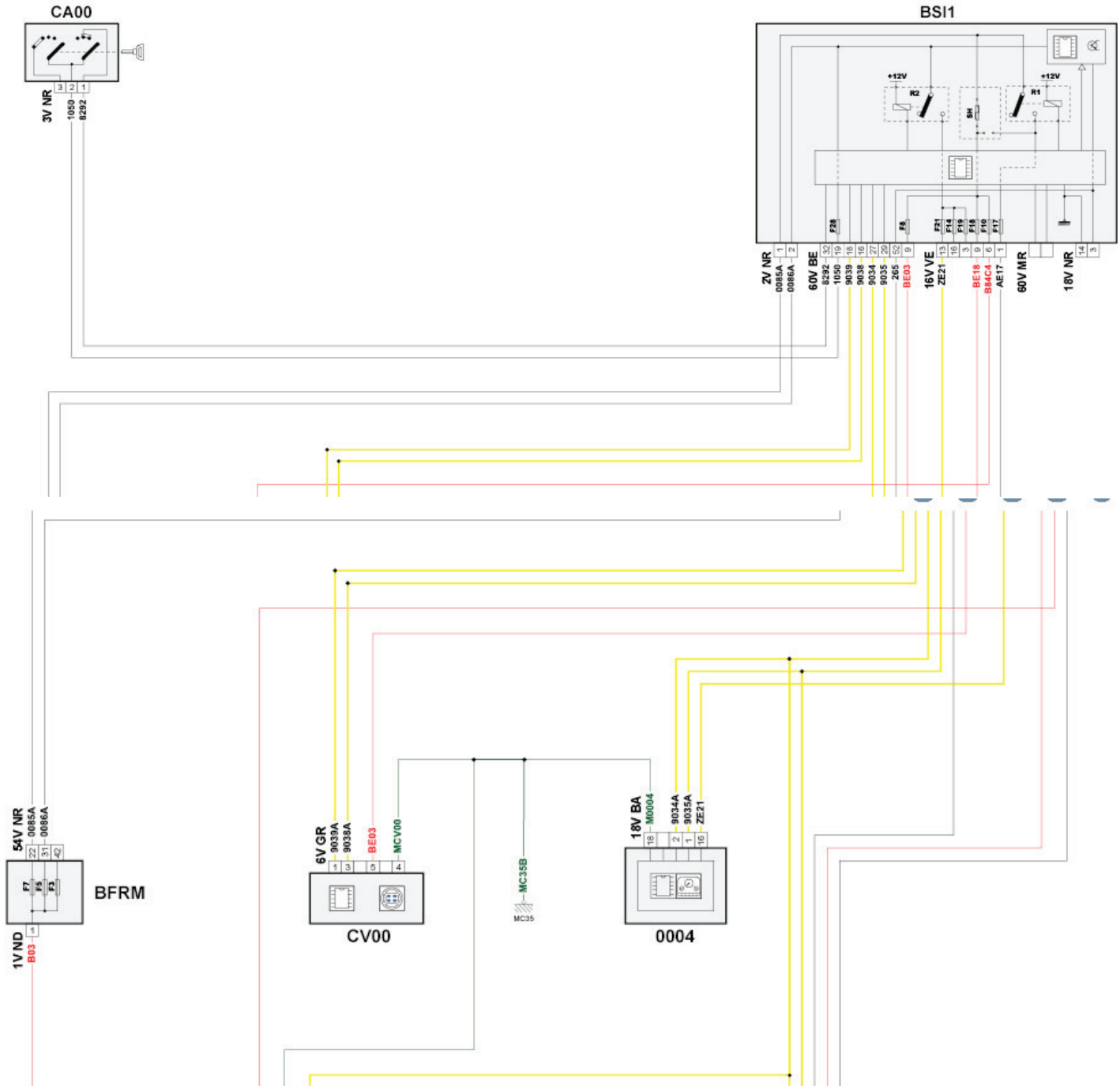

[Books Manuals Wiring Diagrams]

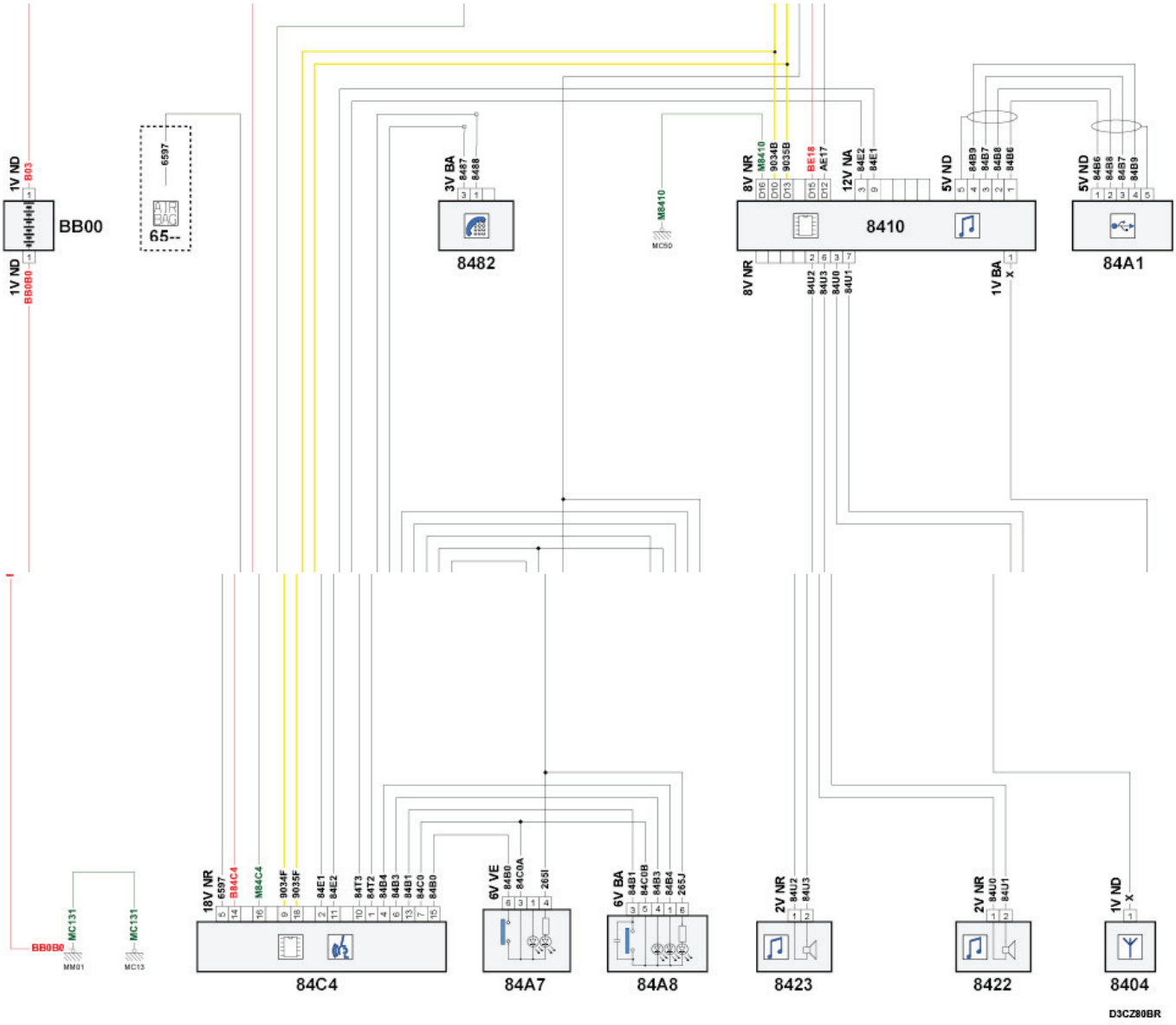

[Books Manuals Wiring Diagrams]